平成 25 年度（2013 年度）春季大会【豊能地区・女子】

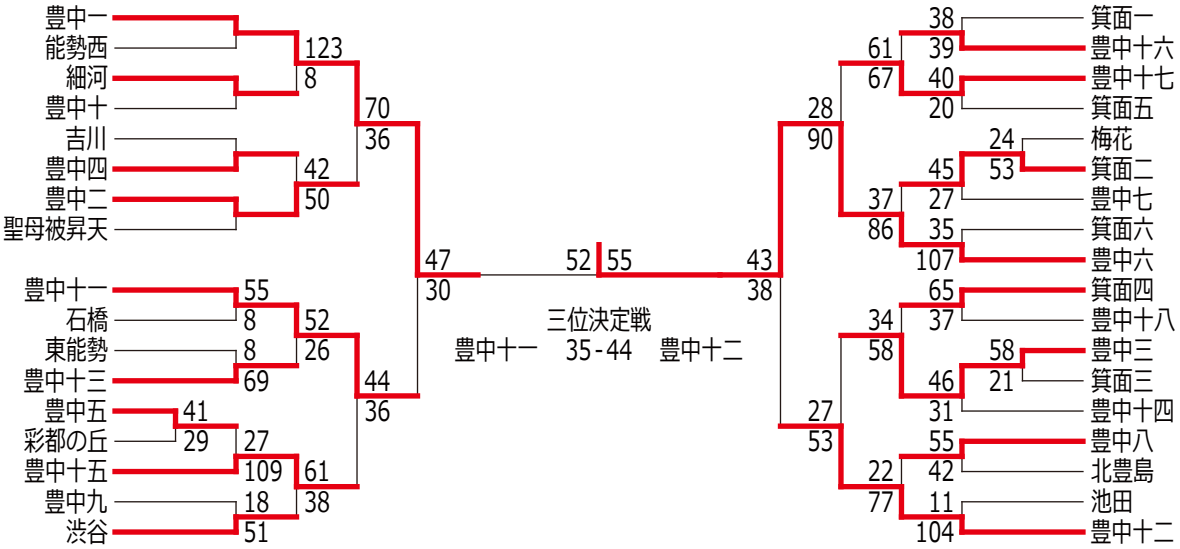

平成 25 年度（2013 年度）春季大会【三島地区・女子】

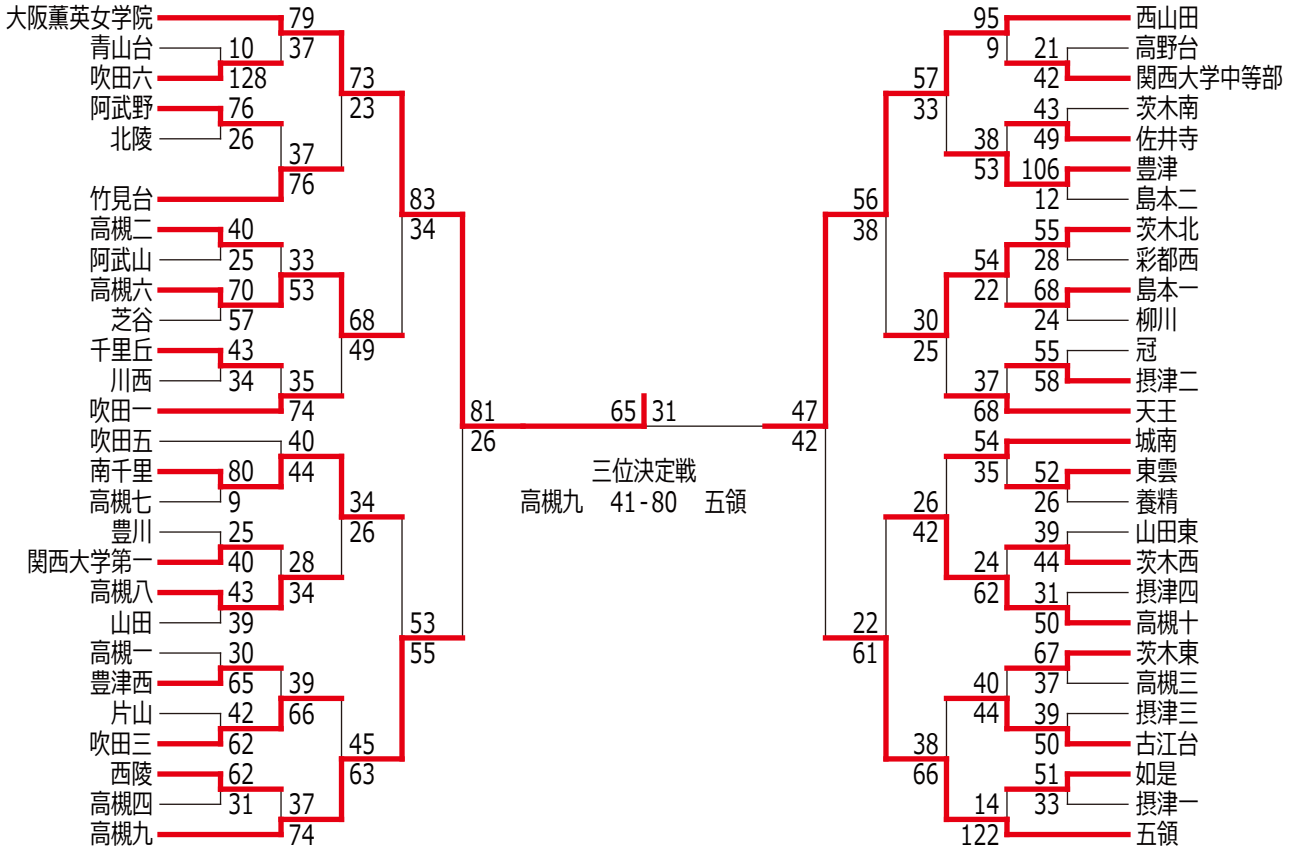

平成 25 年度（2013 年度）春季大会【北河内地区・女子】

予選トーナメント

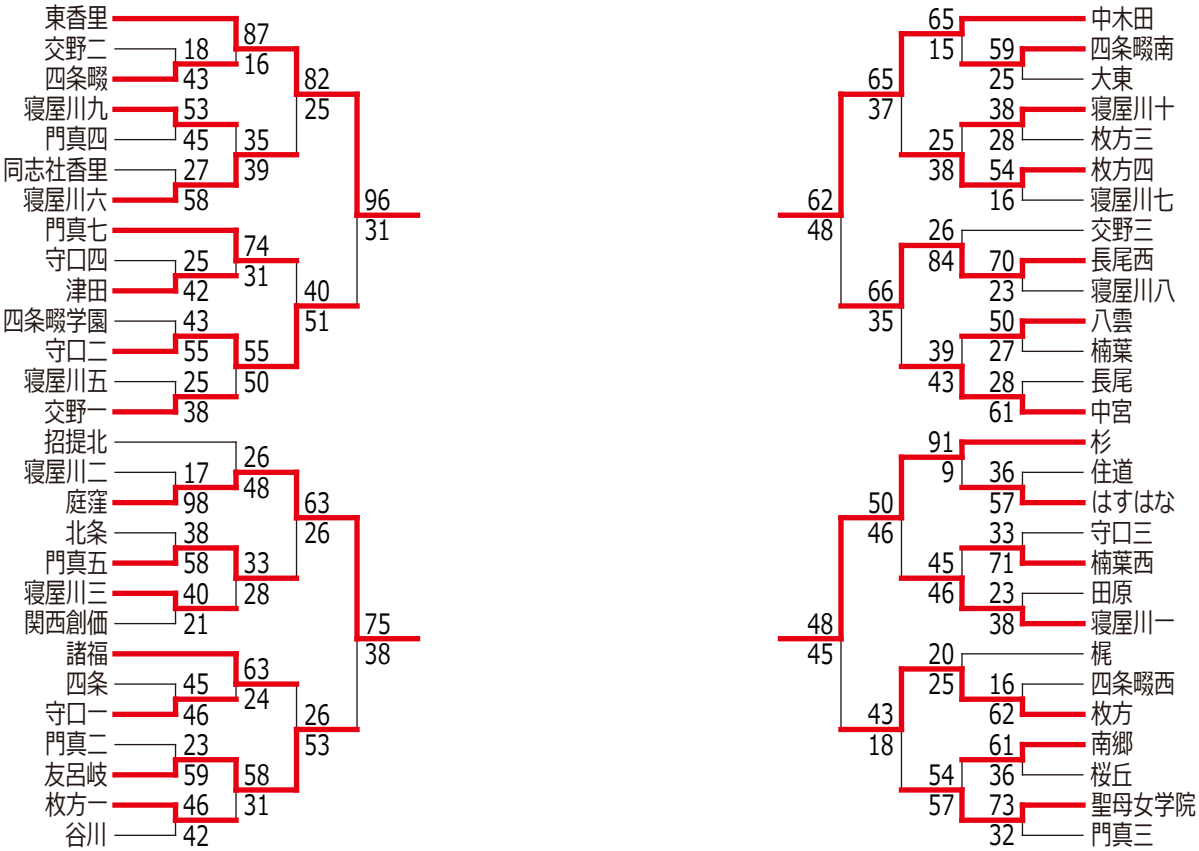

決勝リーグ

	東香里	庭窪	中木田	杉
東香里		64 ○ 30	86 ○ 31	86 ○ 21
庭窪	30 ● 64		66 ○ 43	39 ● 47
中木田	31 ● 86	43 ● 66		41 ● 58
杉	21 ● 86	47 ○ 39	58 ○ 41	

平成 25 年度（2013 年度）春季大会【中河内地区・女子】

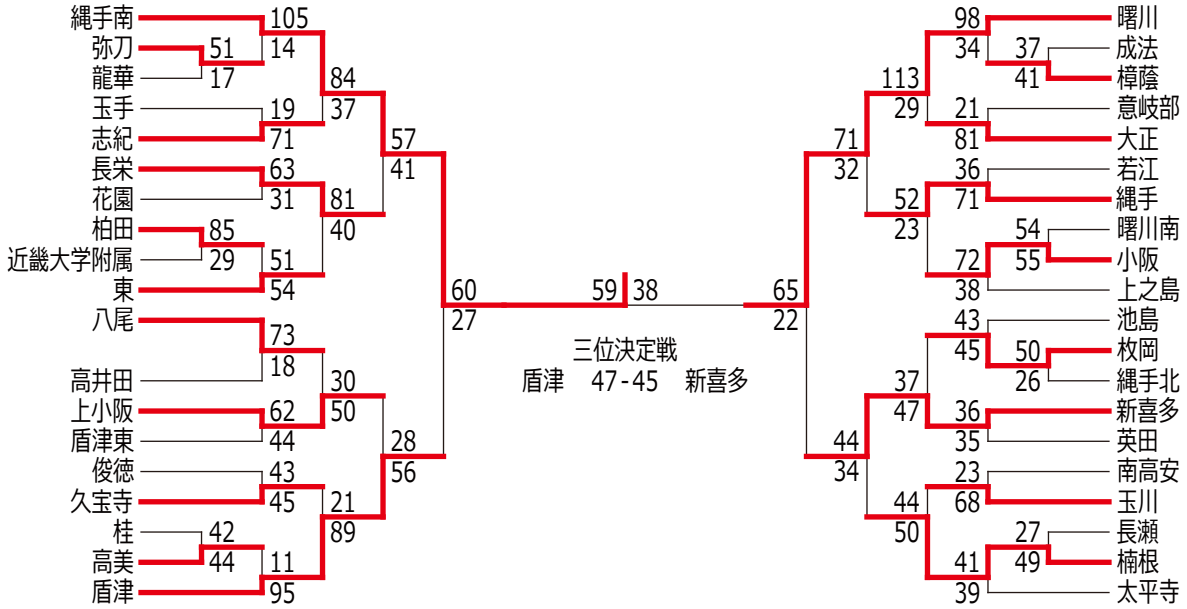

平成 25 年度（2013 年度）春季大会【南河内地区・女子】

予選トーナメント

決勝リーグ

	誉田	金剛	太子	明治池
誉田		61 ○ 47	59 ○ 49	76 ○ 46
金剛	47 ● 61		21 ● 62	33 ● 38
太子	49 ● 59	62 ○ 21		47 ○ 32
明治池	46 ● 76	38 ○ 33	32 ● 47	

平成 25 年度（2013 年度）春季大会【泉北地区・女子】

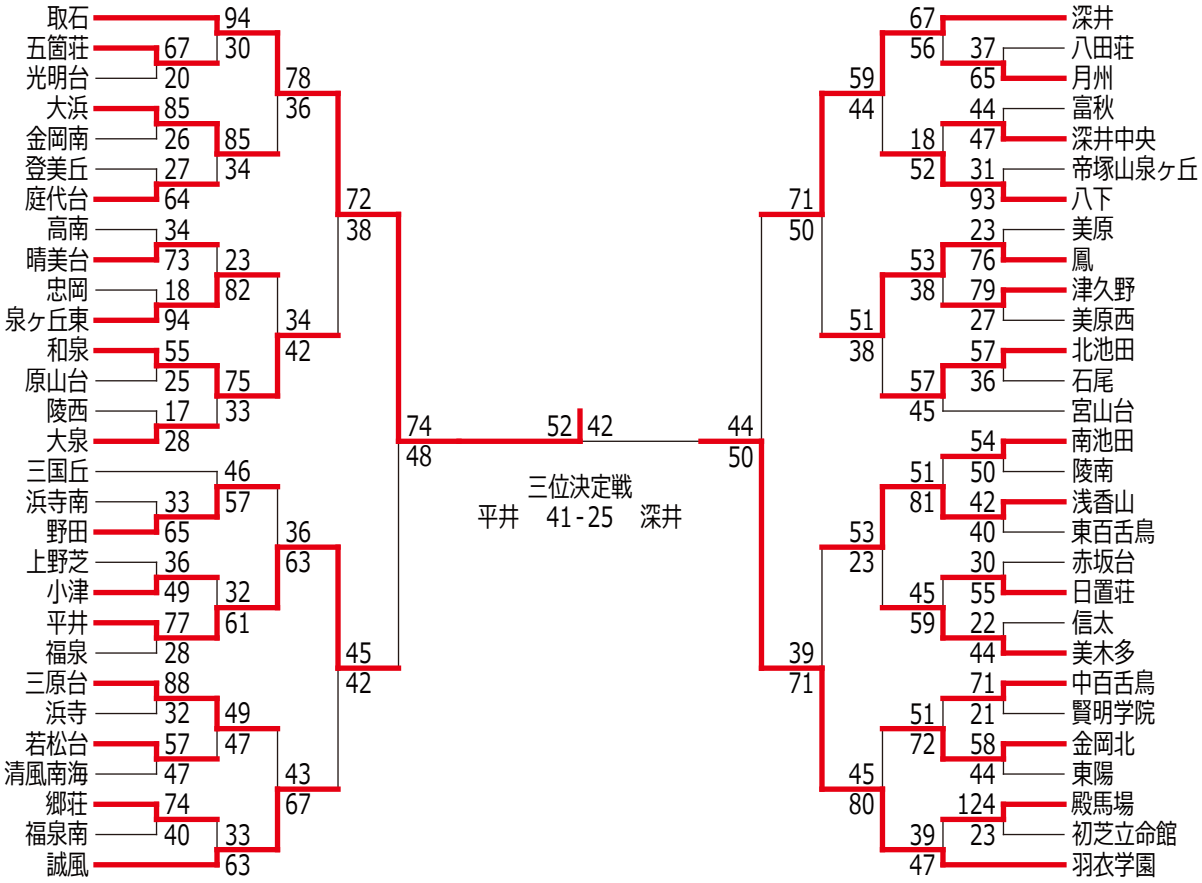

平成 25 年度（2013 年度）春季大会【泉南地区・女子】

予選トーナメント

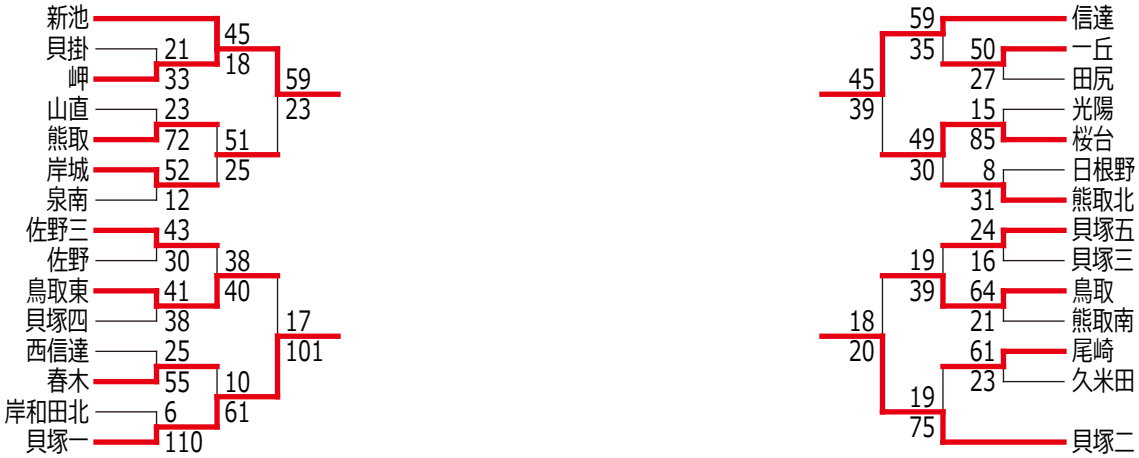

決勝リーグ

	新池	貝塚一	信達	貝塚二
新池		23 ● 26	51 ○ 28	23 ● 35
貝塚一	26 ○ 23		67 ○ 32	35 ● 66
信達	28 ● 51	32 ● 67		13 ● 59
貝塚二	35 ○ 23	66 ○ 35	59 ○ 13	
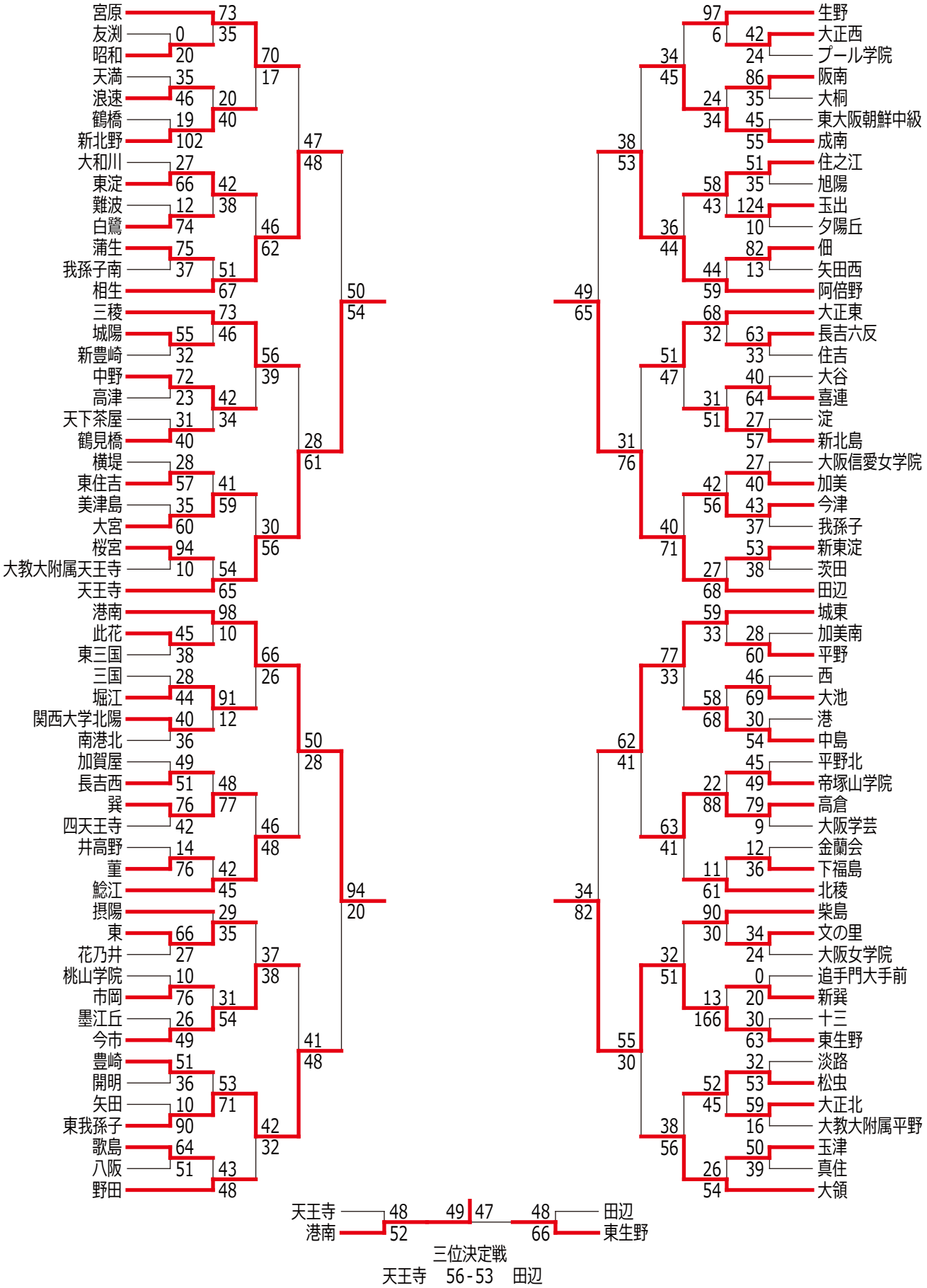
平成 25 年度（2013 年度）春季大会【大阪市地区・女子】