平成 25 年度 秋季大会【豊能地区・女子】

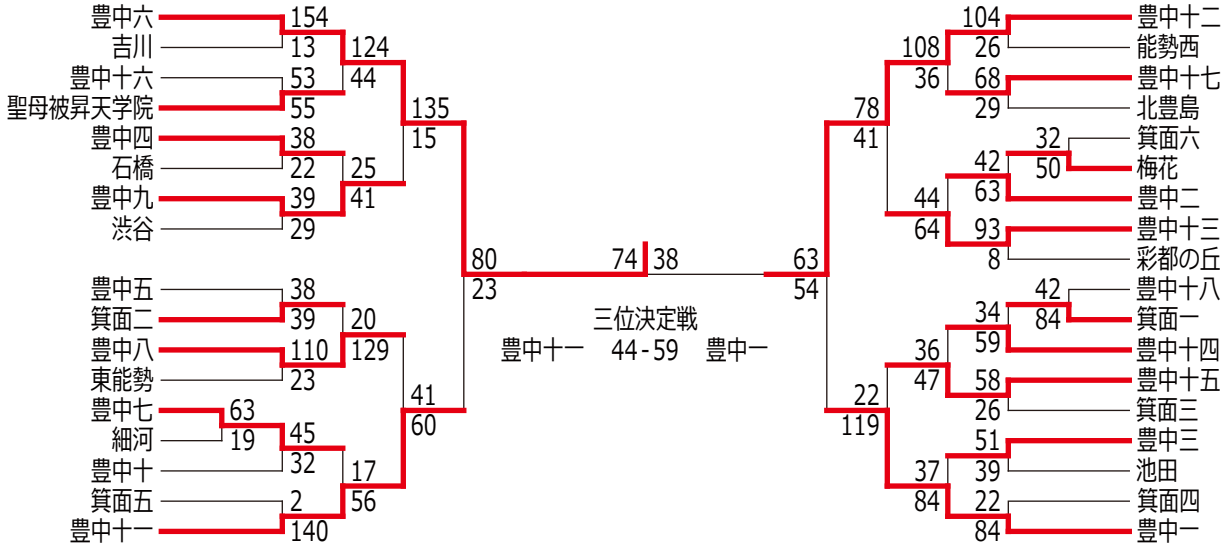

平成 25 年度 秋季大会【三島地区・女子】

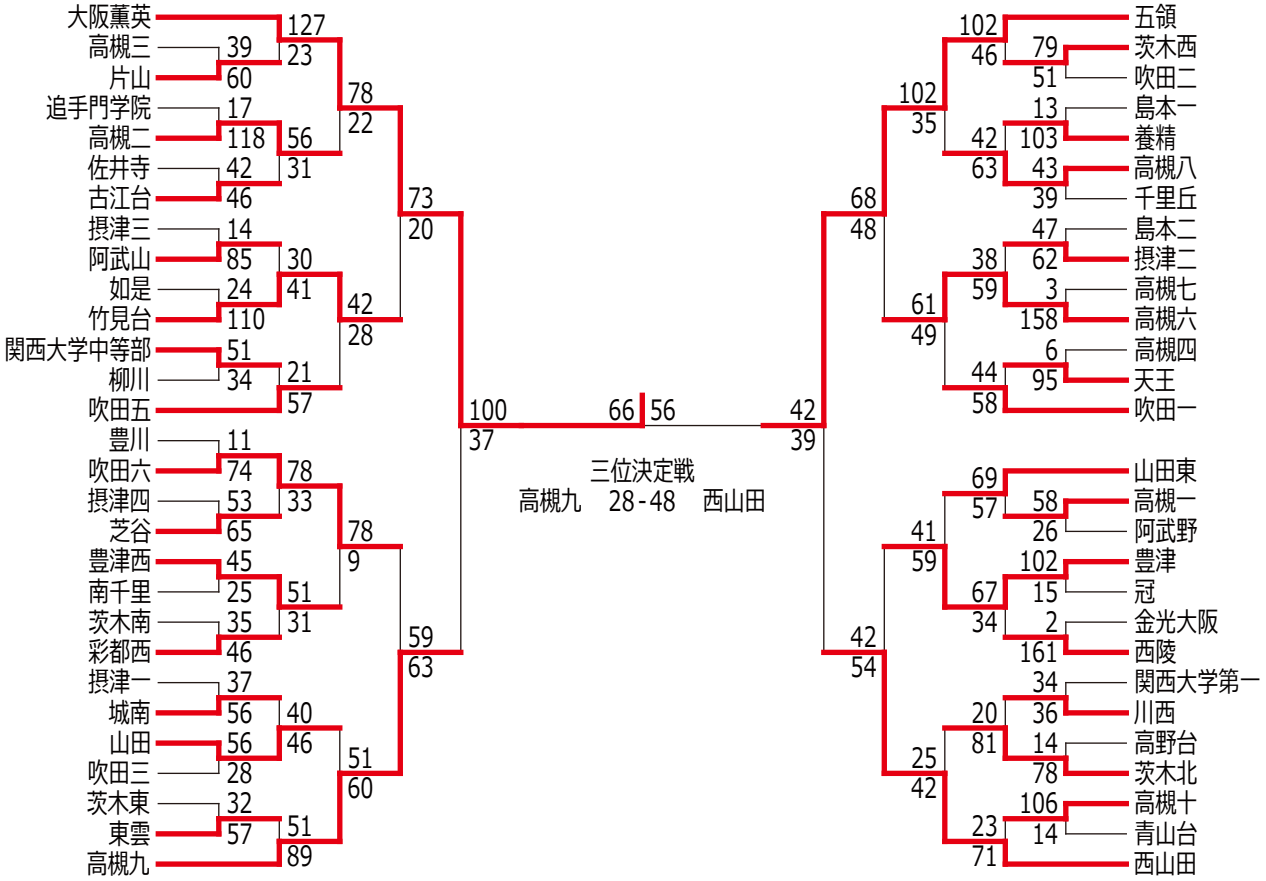

平成 25 年度 秋季大会【北河内地区・女子】

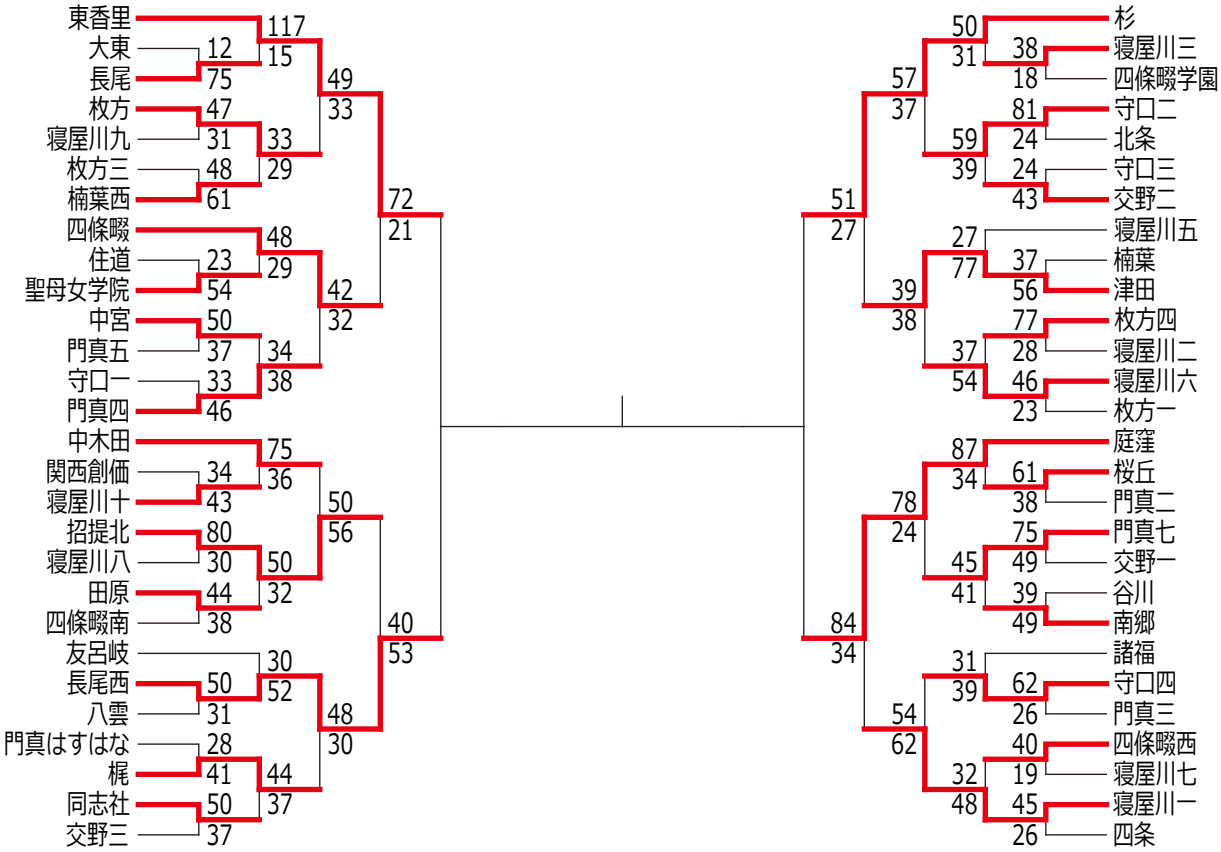

平成 25 年度 秋季大会【中河内地区・女子】

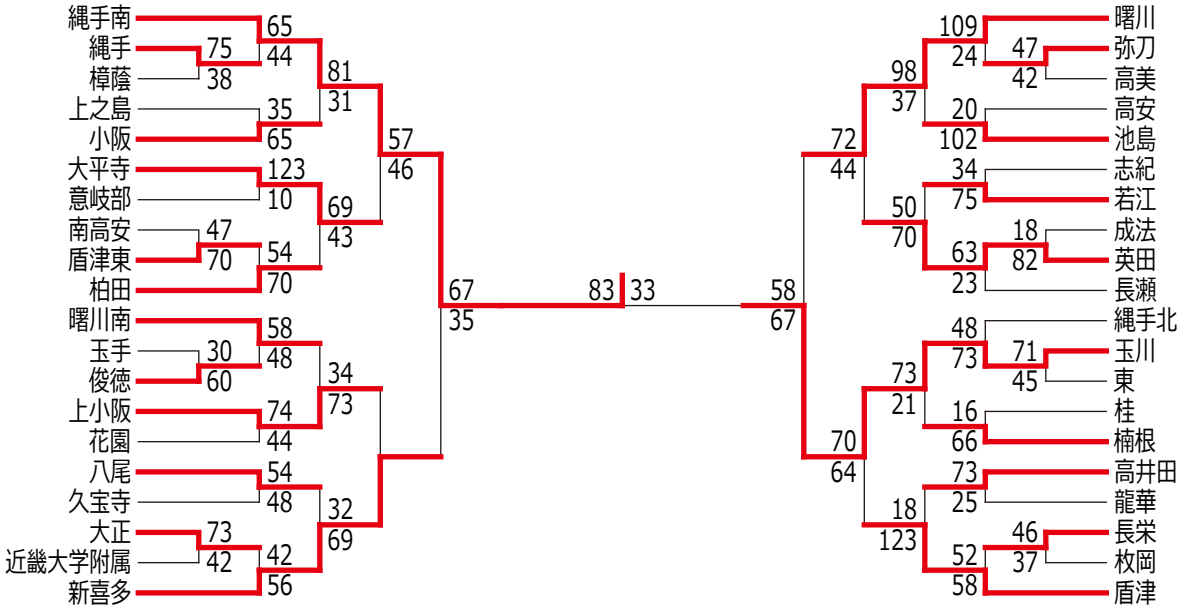

平成 25 年度 秋季大会【南河内地区・女子】

予選リーグ

	誉田	富田林三	富田林一
誉田		95 ○ 13	82 ○ 30
富田林三	13 ● 95		12 ● 61
富田林一	30 ● 82	61 ○ 12	

	太子	高鷲南	峰塚	狭山南
太子		51 ○ 26	51 ○ 50	79 ○ 23
高鷲南	26 ● 51		26 ● 62	65 ○ 46
峰塚	50 ● 51	62 ○ 26		56 ○ 21
狭山南	23 ● 79	46 ● 65	21 ● 56	

	明治池	松原	松原六	富田林二
明治池		60 ○ 37	51 ○ 41	71 ○ 55
松原	37 ● 60		29 ● 71	46 ○ 44
松原六	41 ● 51	71 ○ 29		61 ○ 54
富田林二	55 ● 71	44 ● 46	54 ● 61	

	松原三	金剛	喜志	葛城
松原三		31 ● 52	50 ● 54	45 ● 46
金剛	52 ○ 31		41 ○ 19	62 ○ 42
喜志	54 ○ 50	19 ● 41		61 ○ 54
葛城	46 ○ 45	42 ● 62	54 ● 61	

	長野西	狭山三	高鷲	藤陽
長野西		25 ● 61	41 ● 66	36 ● 102
狭山三	61 ○ 25	GA: 1.008	53 ● 62	63 ○ 53
高鷲	66 ○ 41	62 ○ 53	GA: 1.019	44 ● 51
藤陽	102 ○ 36	53 ● 63	51 ○ 44	GA: 0.971

	道明寺	河原城	長野	藤井寺
道明寺		24 ● 52	39 ● 70	59 ○ 35
河原城	52 ○ 24		59 ● 64	75 ○ 37
長野	70 ○ 39	64 ○ 59		70 ○ 26
藤井寺	35 ● 59	37 ● 75	26 ● 70	

	松原五	藤井寺三	清教学園	松原四
松原五	GA: 0.974	36 ○ 29	48 ○ 24	40 ● 49
藤井寺三	29 ● 36	GA: 1.076	48 ○ 25	55 ○ 42
清教学園	24 ● 48	25 ● 48		25 ● 56
松原四	49 ○ 40	42 ● 55	56 ○ 25	GA: 0.957

	美加の台	河南	加賀田	千代田
美加の台		40 ○ 37	59 ○ 42	64 ○ 35
河南	37 ● 40		75 ○ 39	47 ● 49
加賀田	42 ● 59	39 ● 75		18 ● 100
千代田	35 ● 64	49 ○ 47	100 ○ 18	

決勝トーナメント

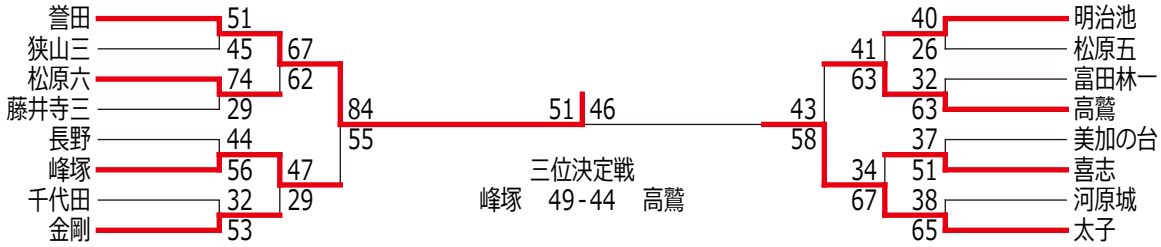

平成 25 年度 秋季大会【泉北地区・女子】

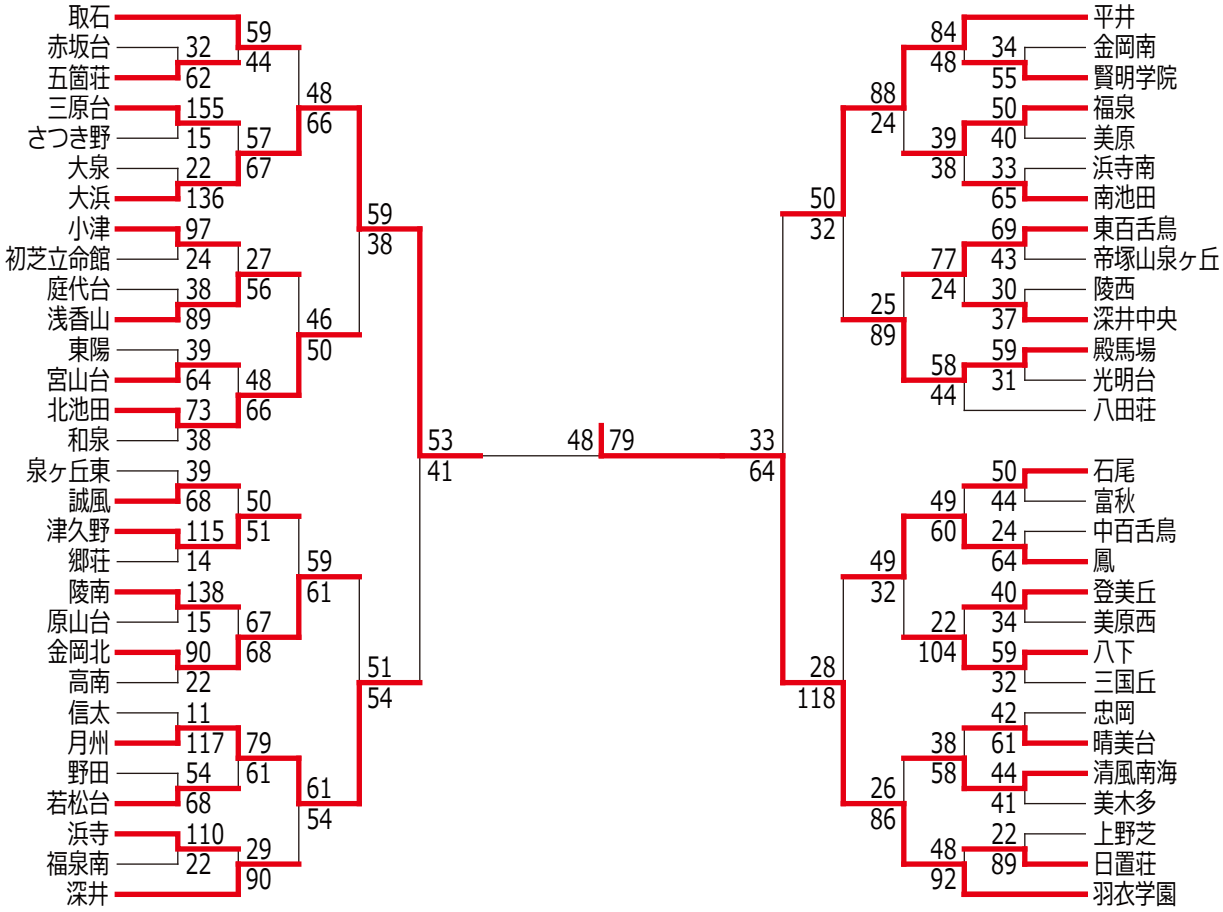

平成 25 年度 秋季大会【泉南地区・女子】

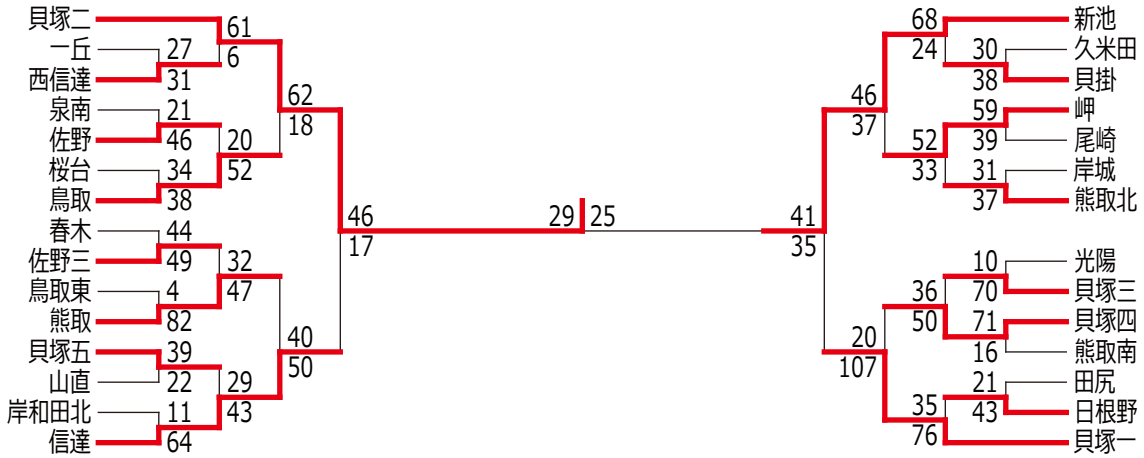
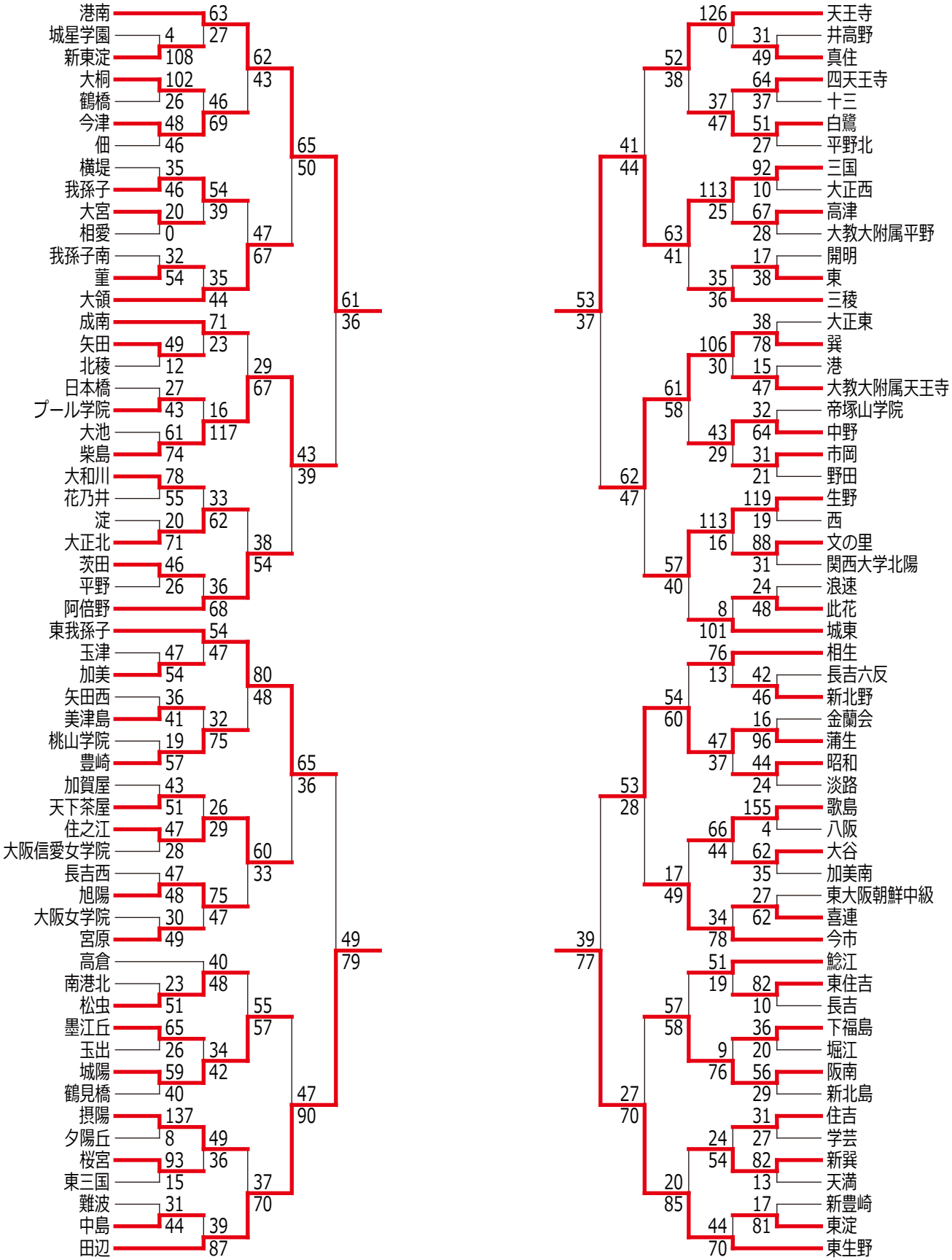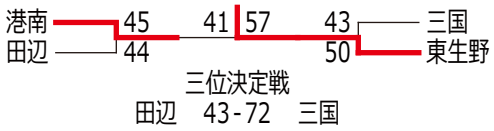
平成 25 年度 秋季大会【大阪市地区・女子】