平成 25 年度 秋季大会【豊能地区・男子】

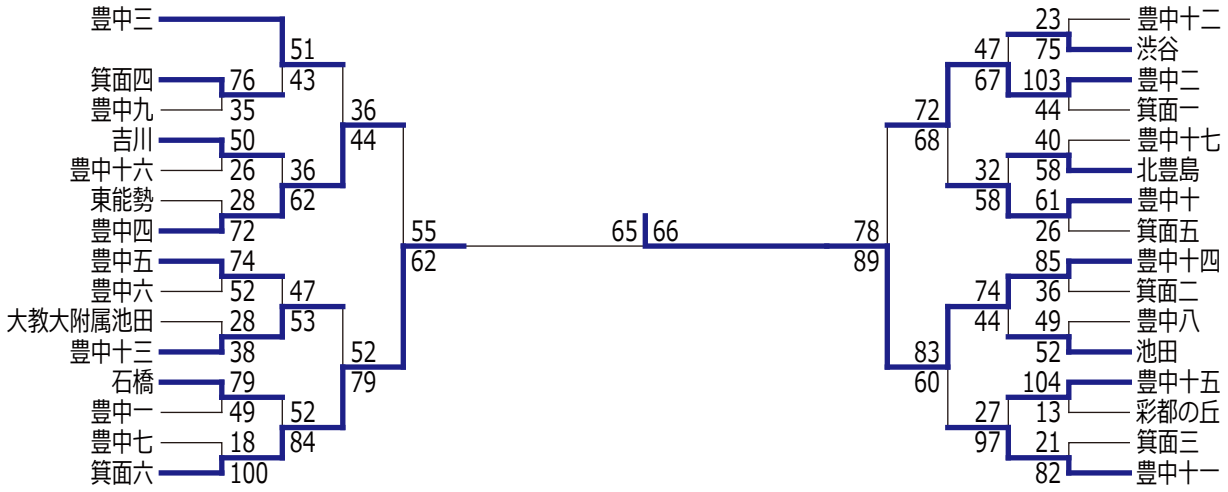

平成 25 年度 秋季大会【三島地区・男子】

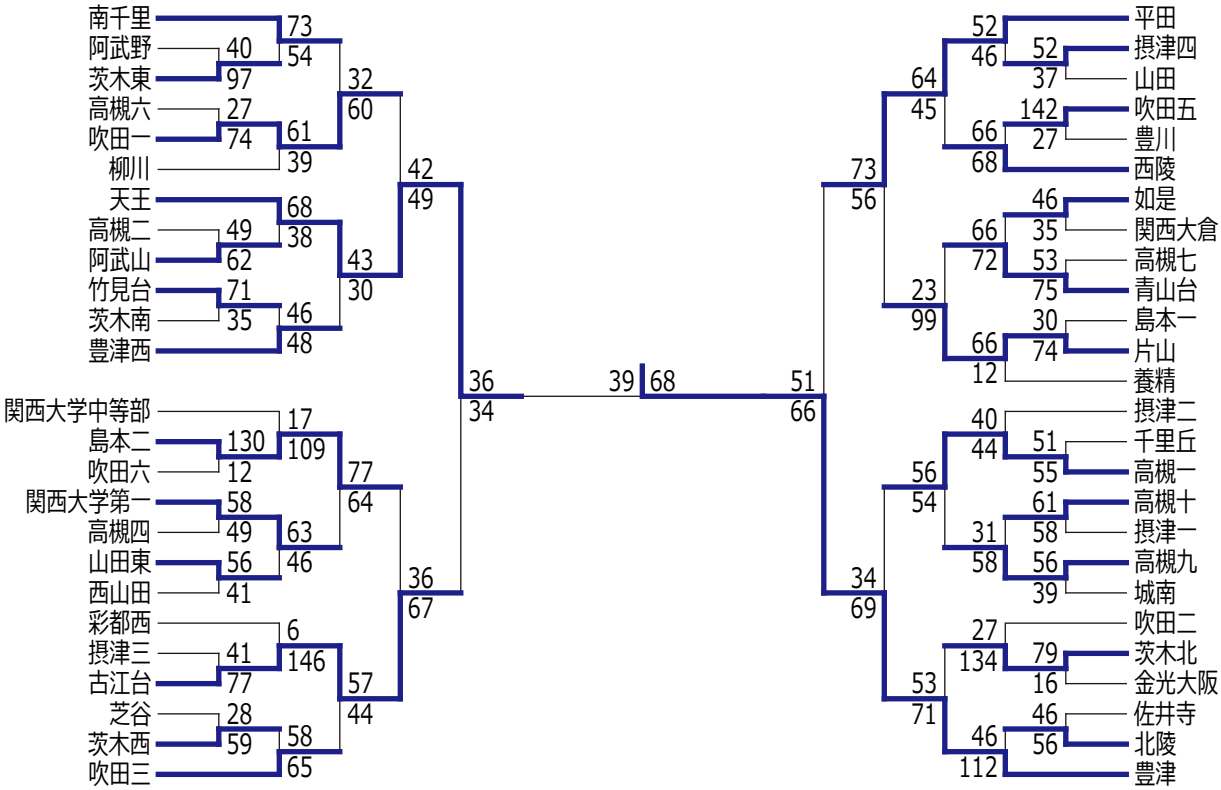

平成 25 年度 秋季大会【北河内地区・男子】

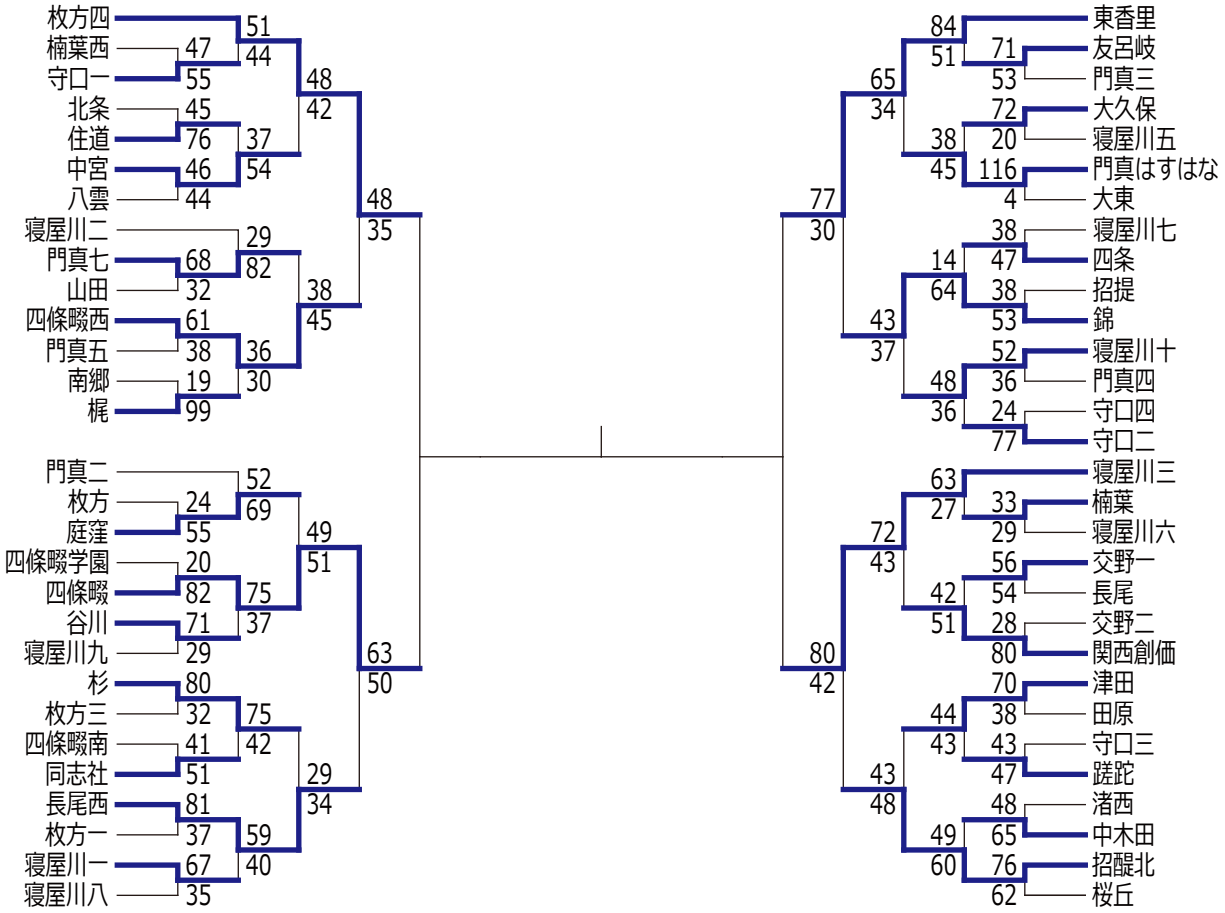

平成 25 年度 秋季大会【中河内地区・男子】

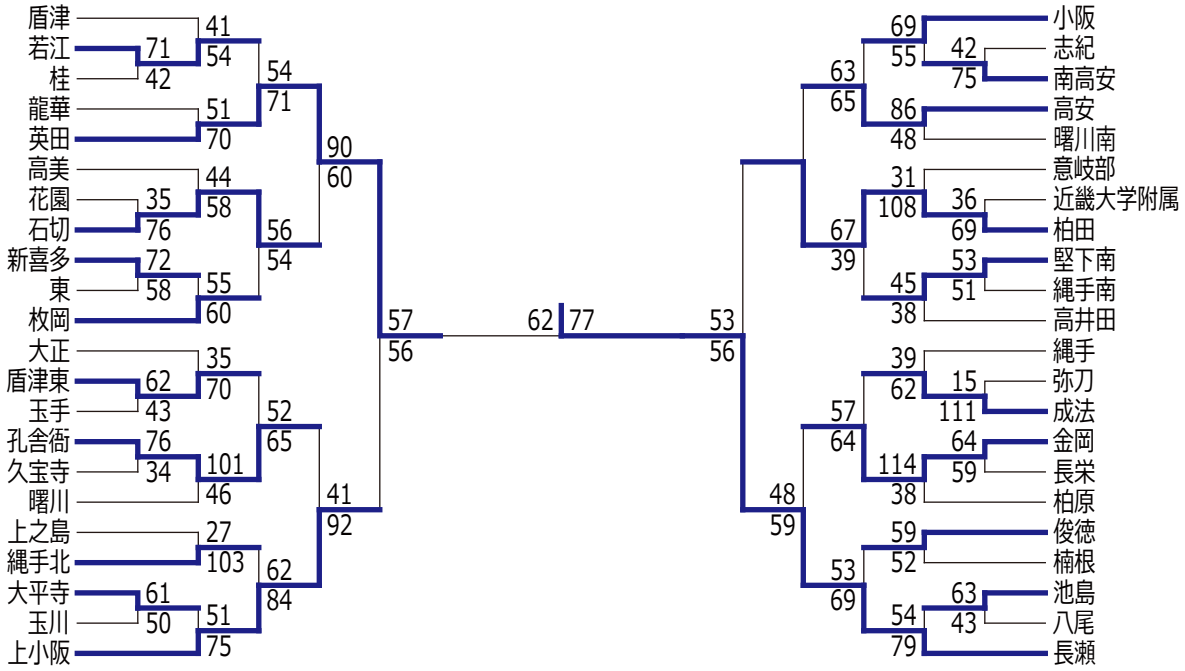

平成 25 年度 秋季大会【南河内地区・男子】

予選リーグ

	太子	富田林二	藤井寺	羽曳野
太子		48 ○ 31	69 ○ 32	68 ○ 27
富田林二	31 ● 48		32 ● 73	67 ○ 34
藤井寺	32 ● 69	73 ○ 32		64 ○ 49
羽曳野	27 ● 68	34 ● 67	49 ● 64	

	高鷲南	狭山	松原六	長野西
高鷲南		43 ● 80	41 ● 70	86 ○ 31
狭山	80 ○ 43		99 ○ 42	112 ○ 10
松原六	70 ○ 41	42 ● 99		113 ○ 22
長野西	31 ● 86	10 ● 112	22 ● 113	

	狭山三	高鷲	長野	千代田
狭山三		64 ○ 62	65 ○ 45	64 ○ 42
高鷲	62 ● 64		44 ● 55	57 ○ 35
長野	45 ● 65	55 ○ 44		59 ○ 34
千代田	42 ● 64	35 ● 57	34 ● 59	

	金剛	富田林三	美加の台	南花台
金剛		114 ○ 19	119 ○ 13	116 ○ 30
富田林三	19 ● 114		60 ○ 39	39 ● 52
美加の台	13 ● 119	39 ● 60		49 ● 51
南花台	30 ● 116	52 ○ 39	51 ○ 49	

	松原三	松原	峰塚	松原四
松原三		61 ● 79	56 ○ 47	64 ○ 41
松原	79 ○ 61		55 ○ 23	58 ○ 44
峰塚	47 ● 56	23 ● 55		45 ○ 32
松原四	41 ● 64	44 ● 58	32 ● 45	

	明治池	上宮太子	河南	河原城
明治池		65 ○ 28	27 ● 61	43 ● 86
上宮太子	28 ● 65		11 ● 155	25 ● 130
河南	61 ○ 27	155 ○ 11		24 ● 53
河原城	86 ○ 43	130 ○ 25	53 ○ 24	

	富田林一	葛城	加賀田	PL 学園
富田林一		95 ○ 26	84 ○ 14	85 ○ 35
葛城	26 ● 95		62 ○ 45	62 ○ 42
加賀田	14 ● 84	45 ● 62		36 ● 58
PL 学園	35 ● 85	42 ● 62	58 ○ 36	

	喜志	藤井寺三	藤陽	誉田	狭山南
喜志		58 ○ 39	65 ○ 45	68 ○ 43	68 ○ 43
藤井寺三	39 ● 58		58 ● 64	42 ● 51	48 ● 71
藤陽	45 ● 65	64 ○ 58		62 ○ 47	52 ● 66
誉田	43 ● 68	51 ○ 42	47 ● 62		51 ● 72
狭山南	43 ● 68	71 ○ 48	66 ○ 52	72 ○ 51	

決勝トーナメント

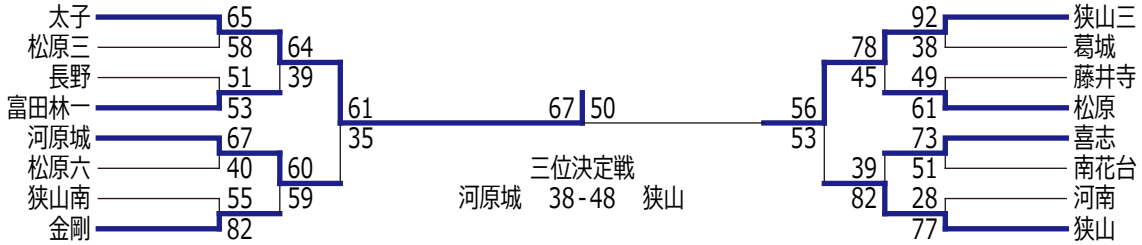

平成 25 年度 秋季大会【泉北地区・男子】

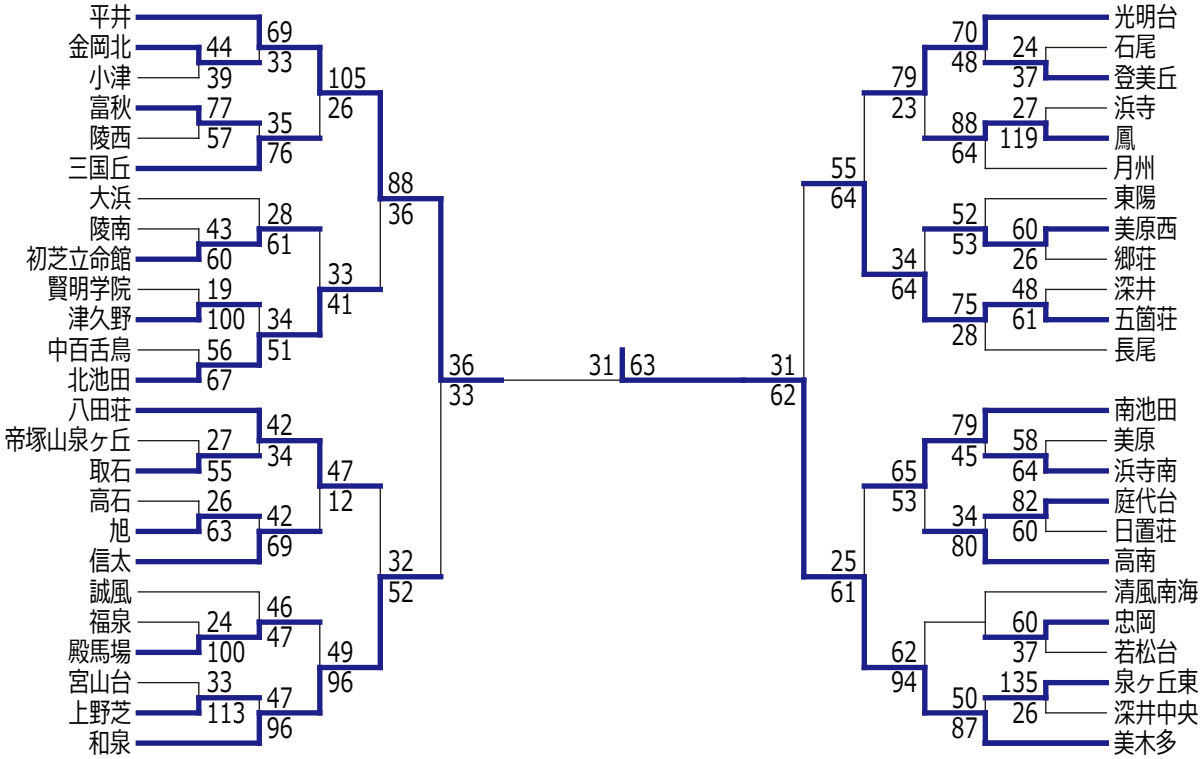

平成 25 年度 秋季大会【泉南地区・男子】

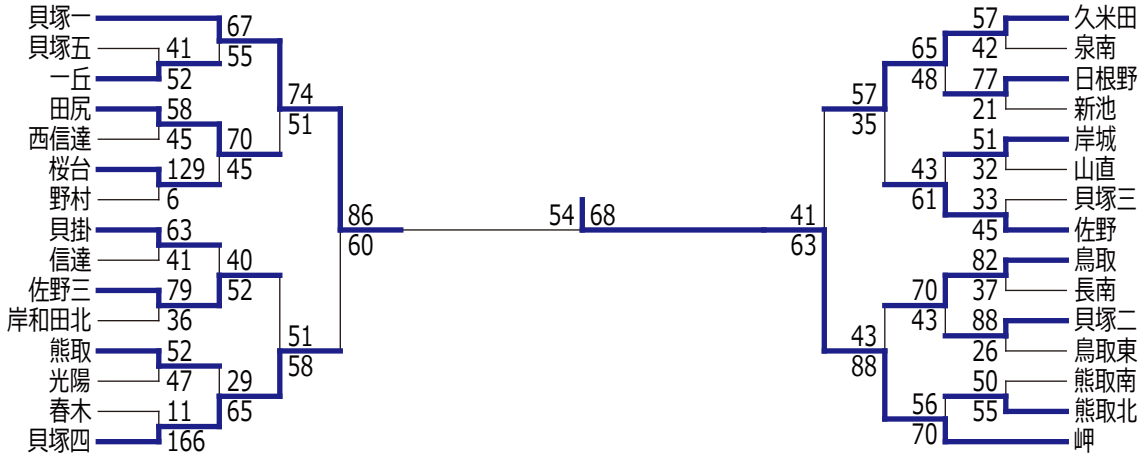
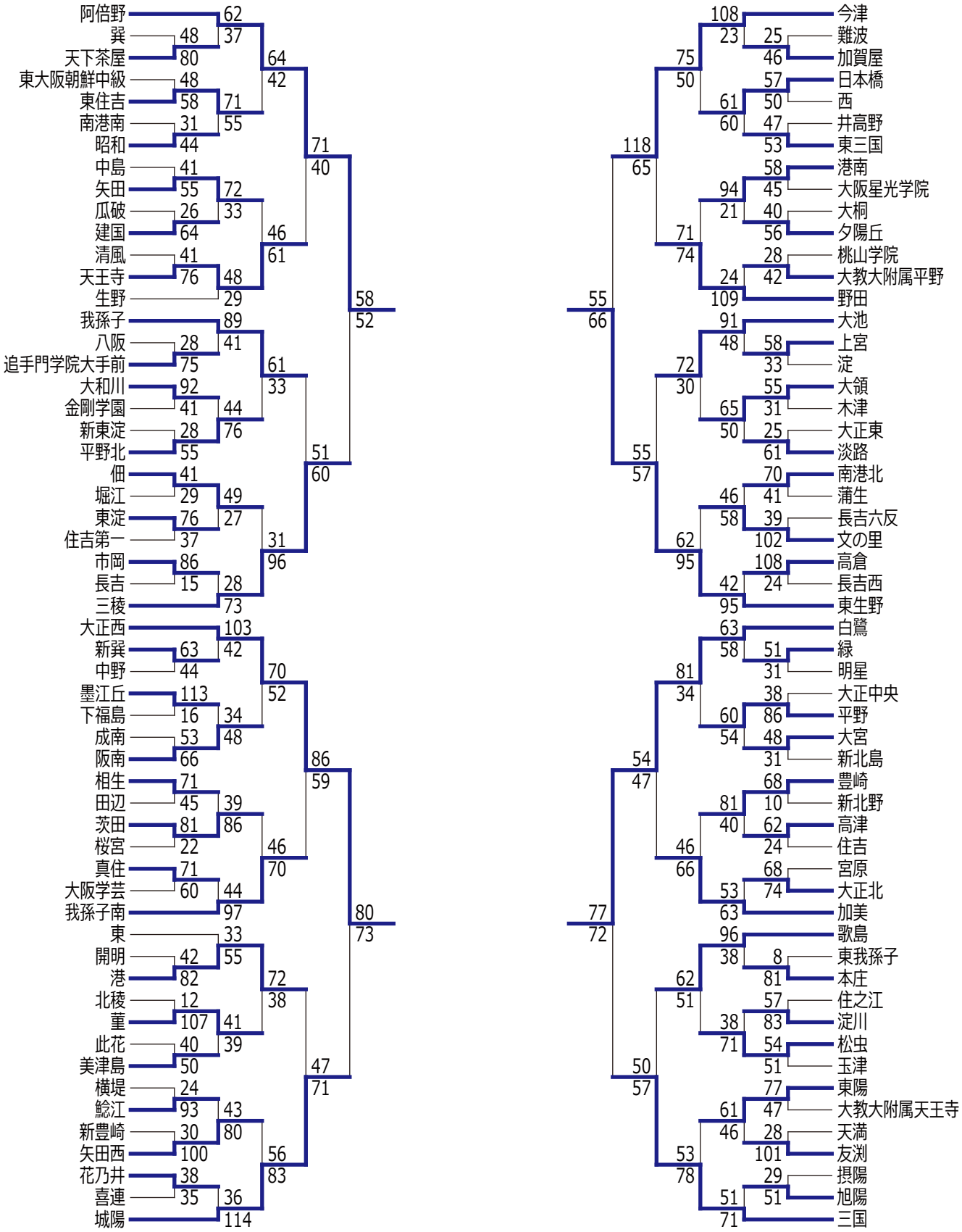
平成 25 年度 秋季大会【大阪市地区・男子】