平成 26 年度 大阪選手権大会【女子・Aブロック】

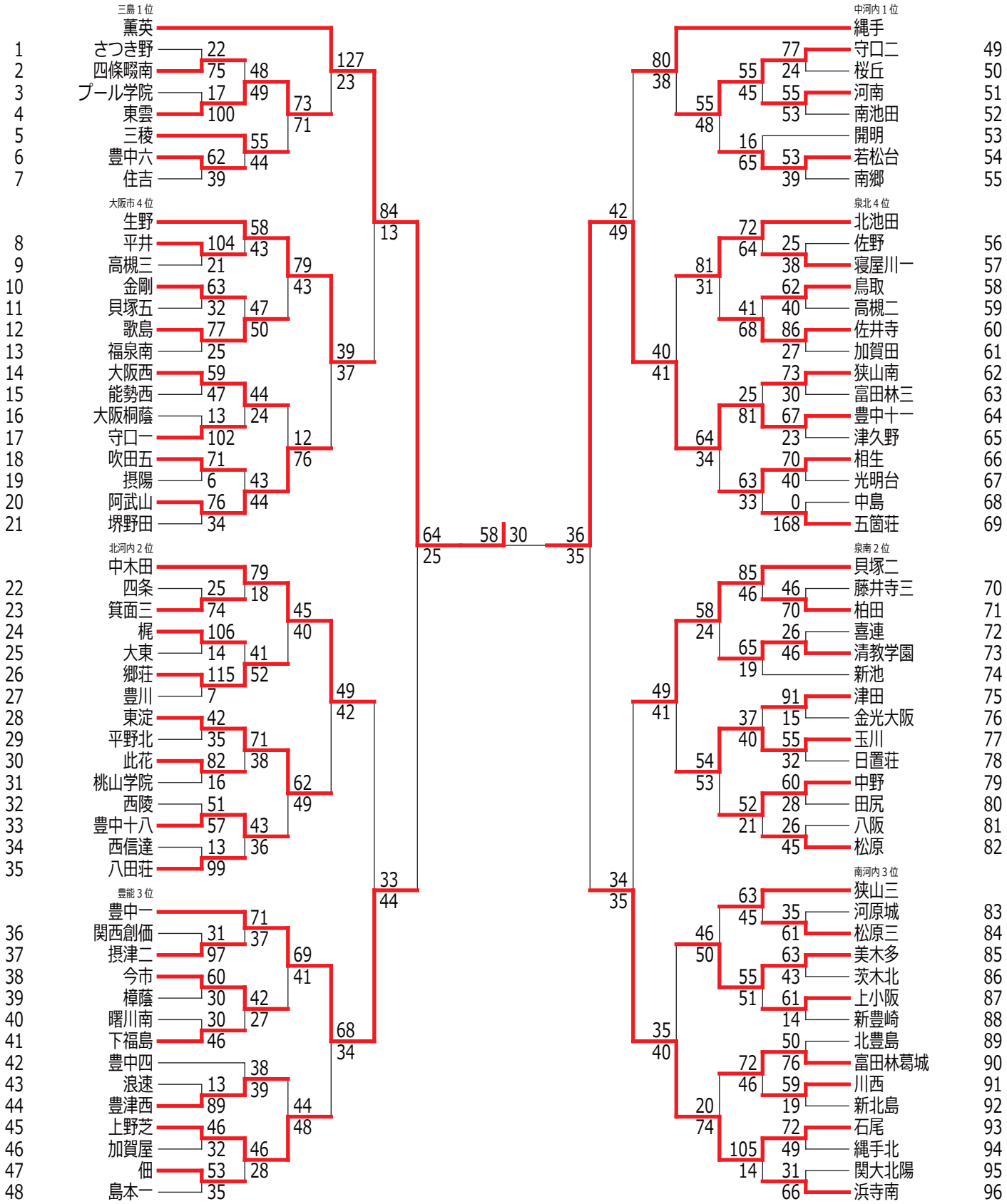

平成 26 年度 大阪選手権大会【女子・B ブロック】

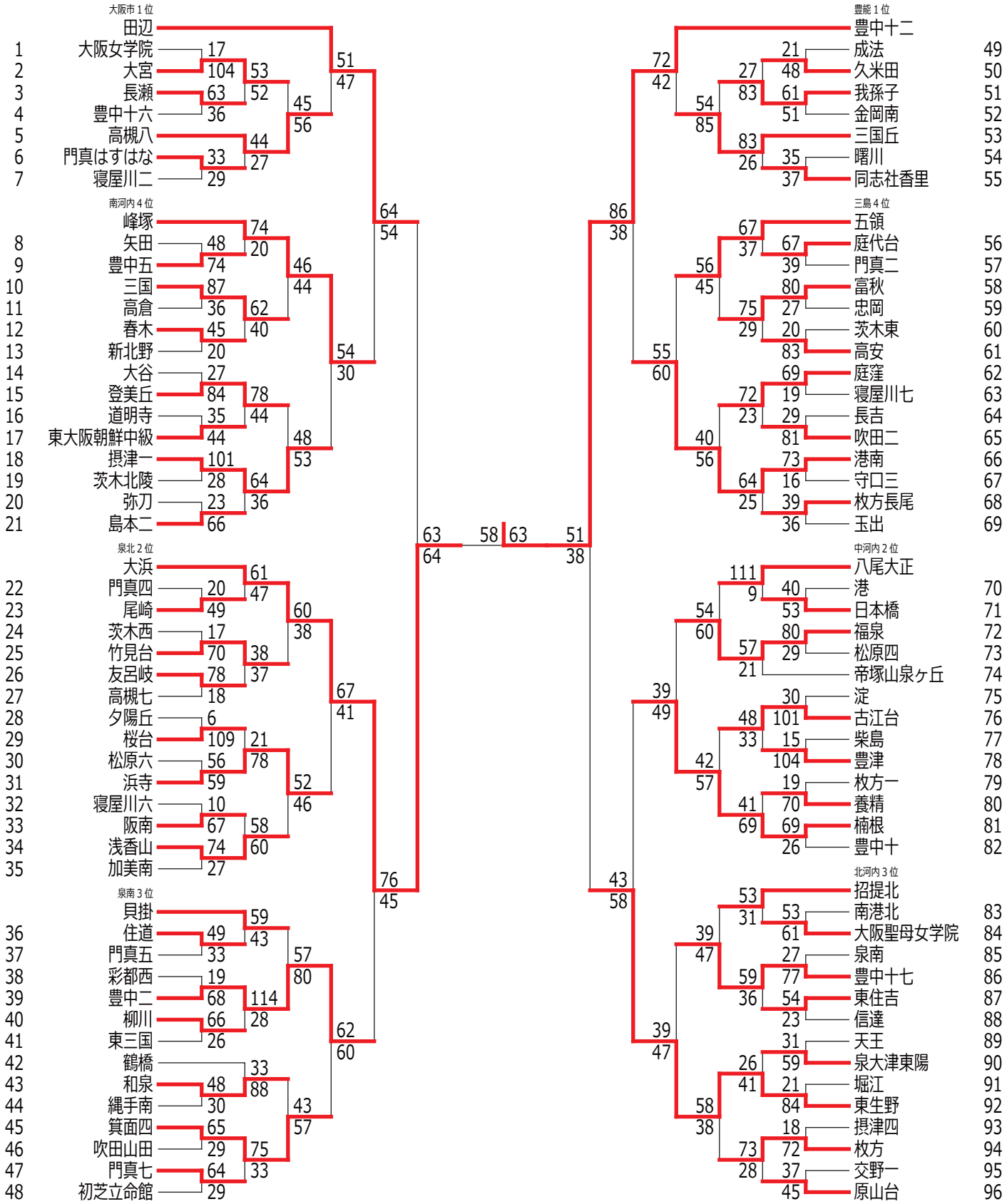

平成 26 年度 大阪選手権大会【女子・Cブロック】

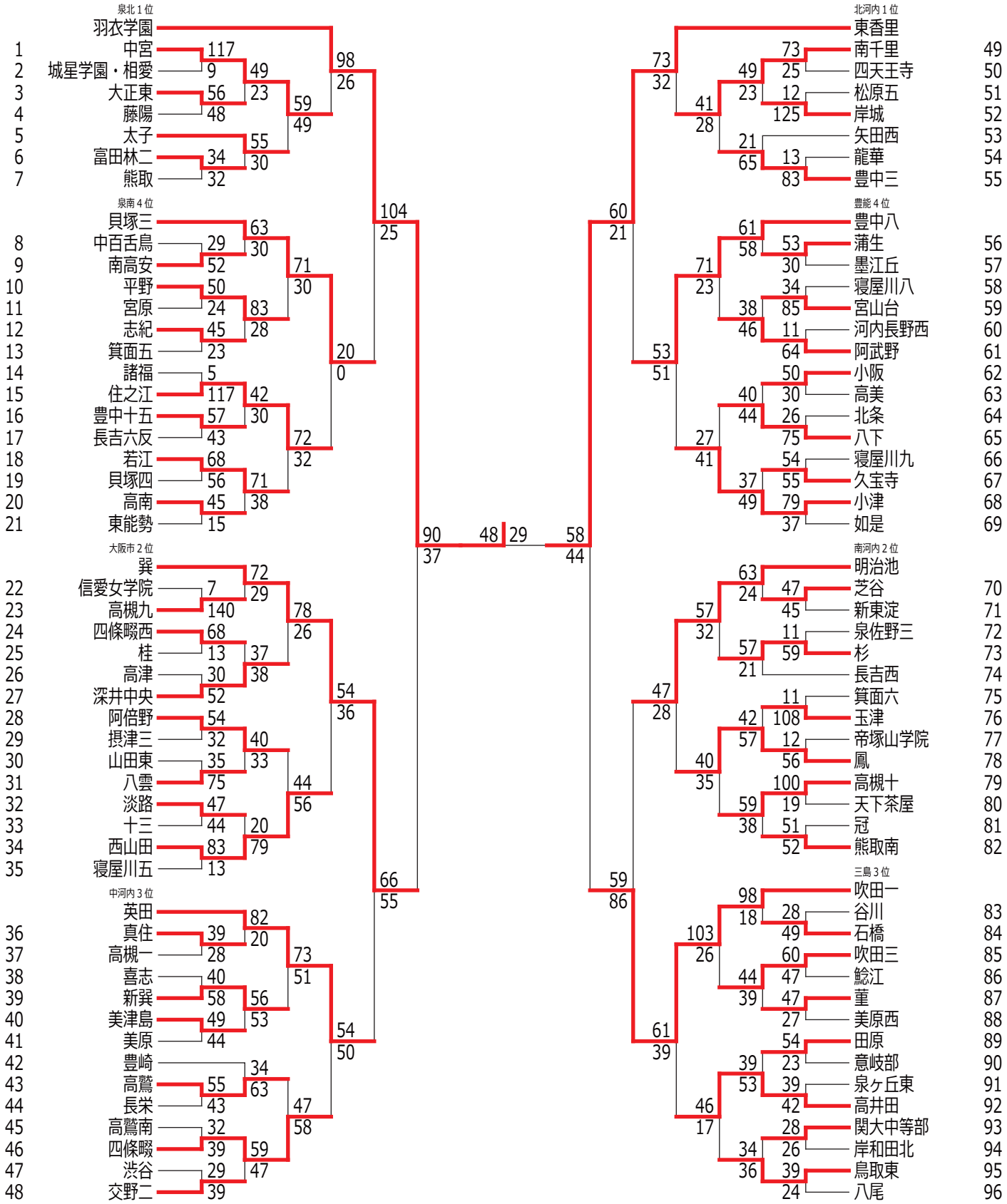
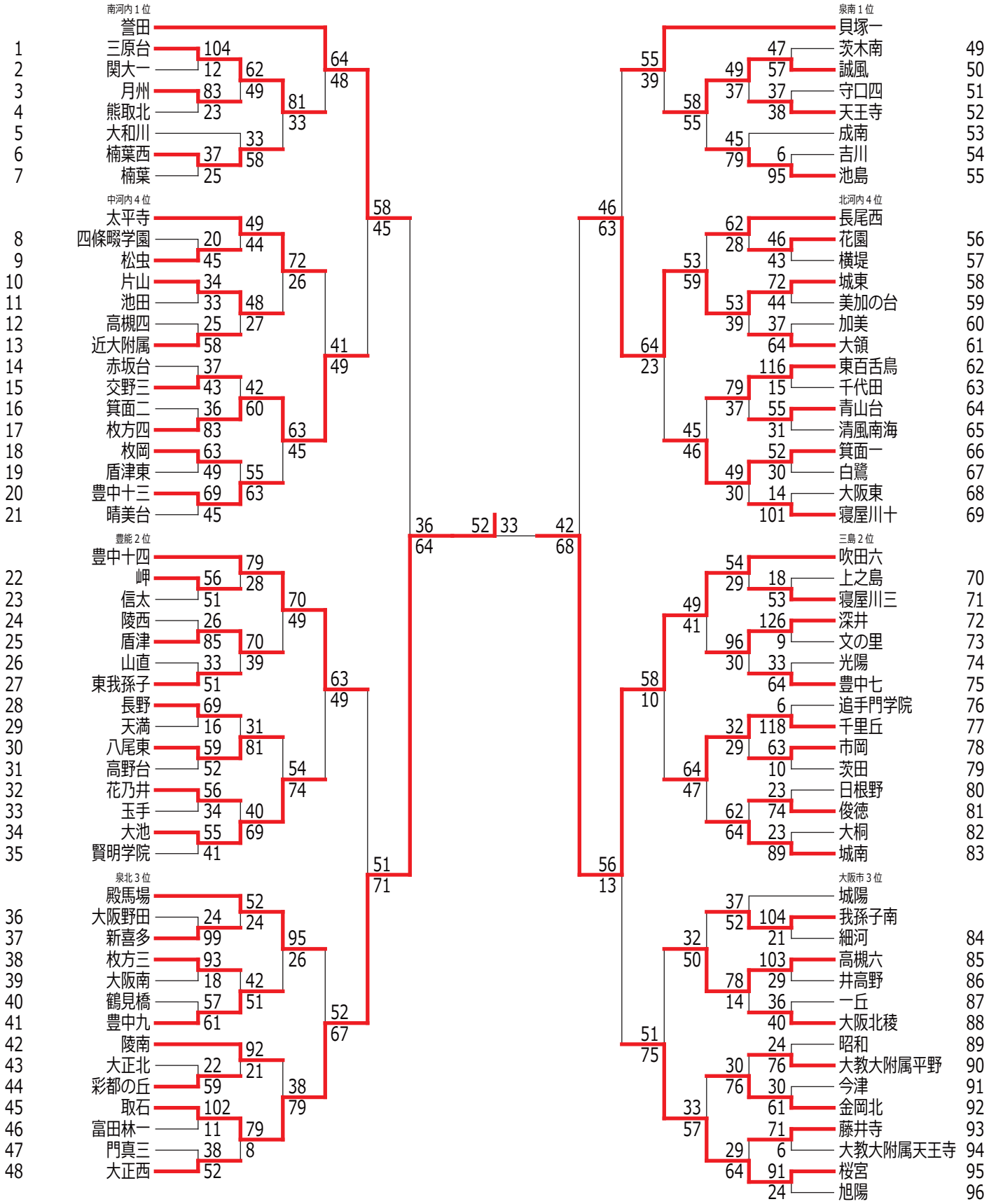
平成 26 年度 大阪選手権大会【女子・Dブロック】