平成 26 年度 春季大会【豊能・男子】

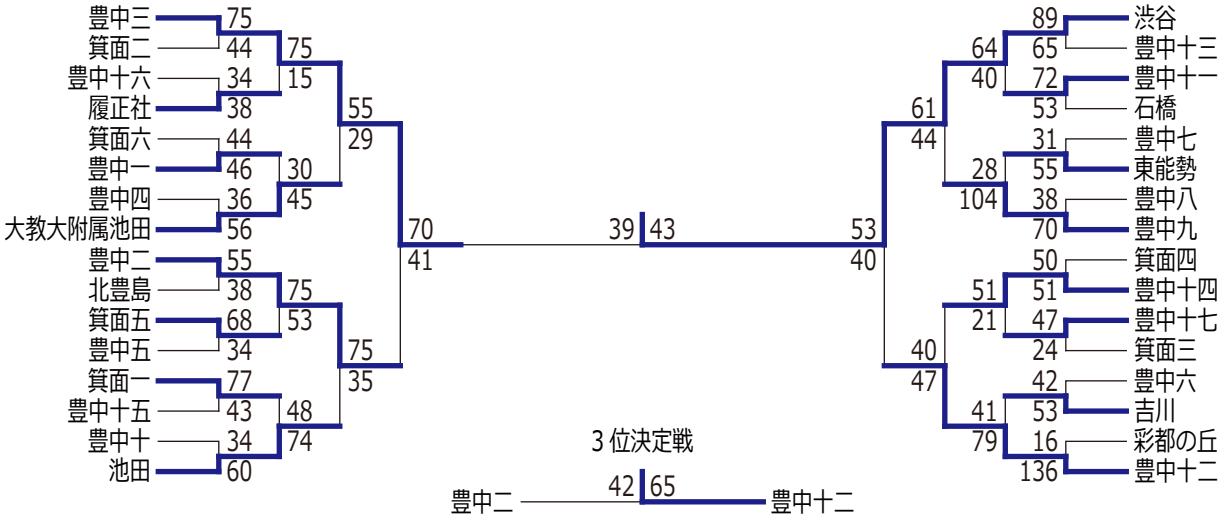

平成 26 年度 春季大会【豊能・女子】

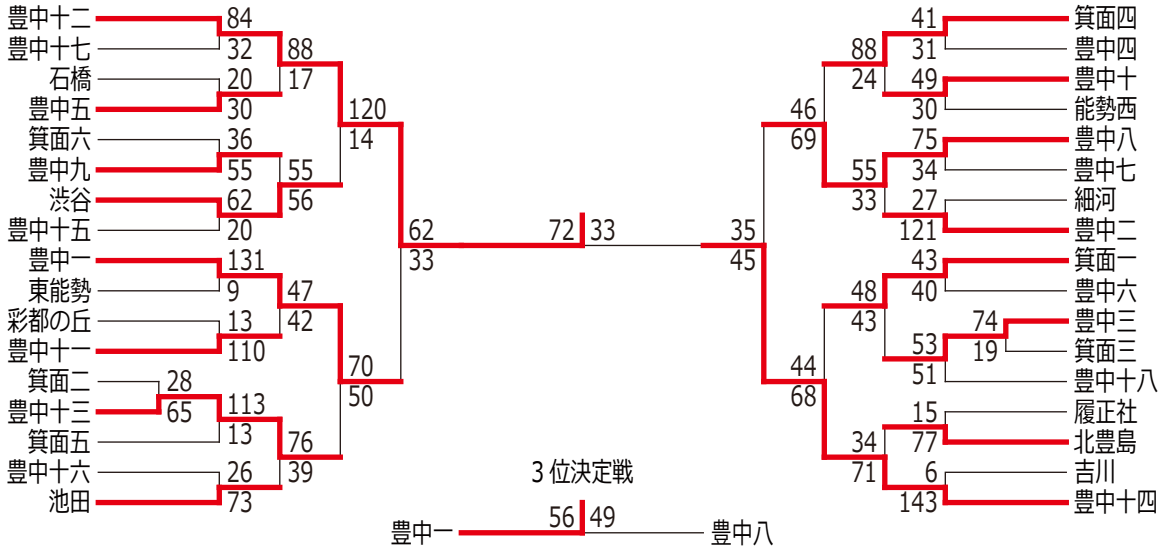

平成 26 年度 春季大会【三島・男子】

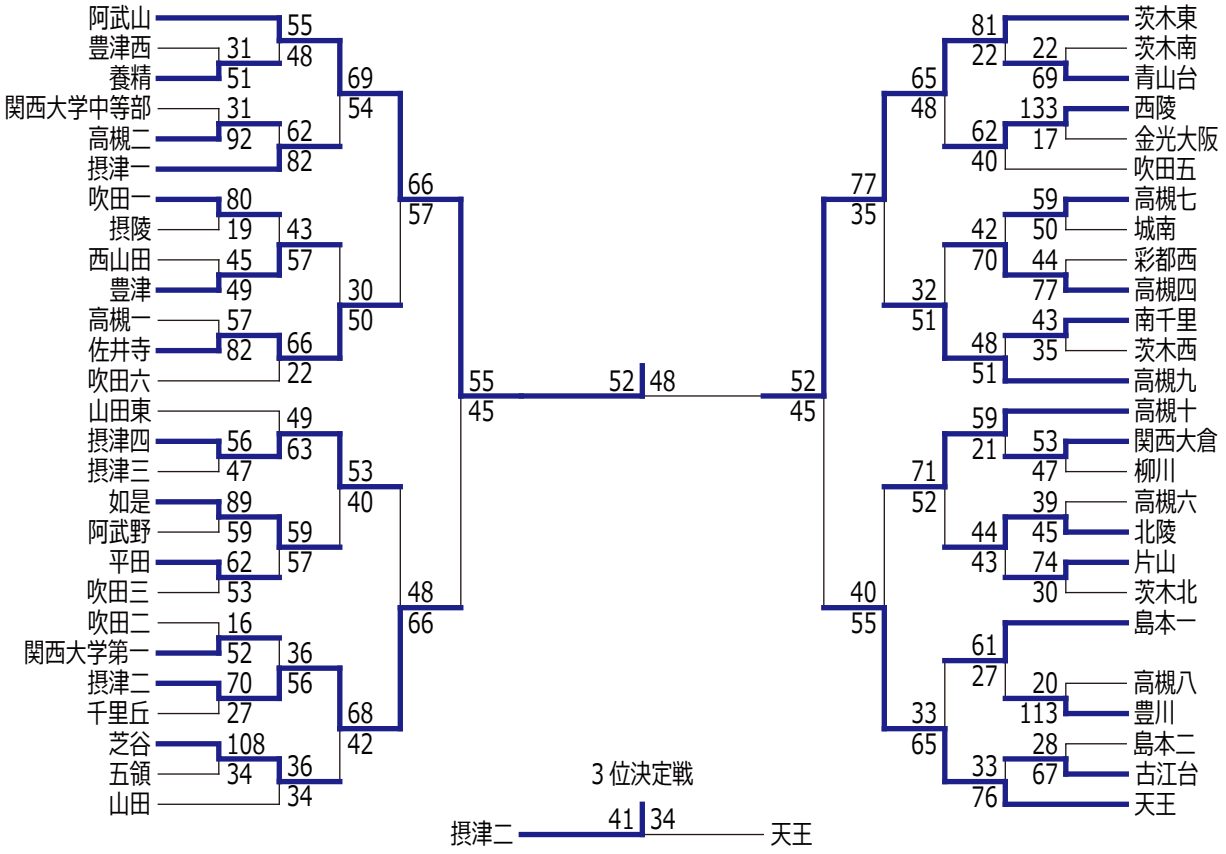

平成 26 年度 春季大会【三島・女子】

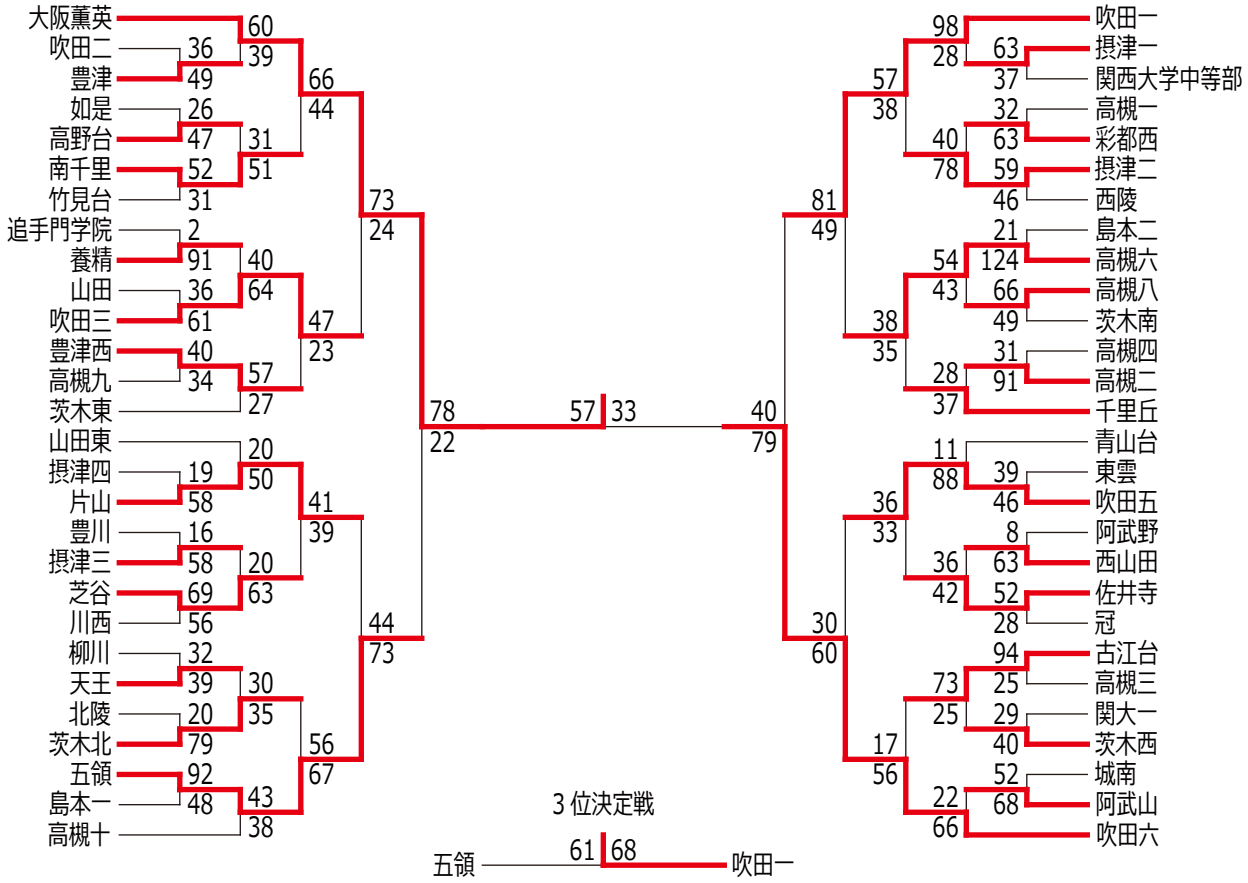

平成 26 年度 春季大会【北河内・男子】

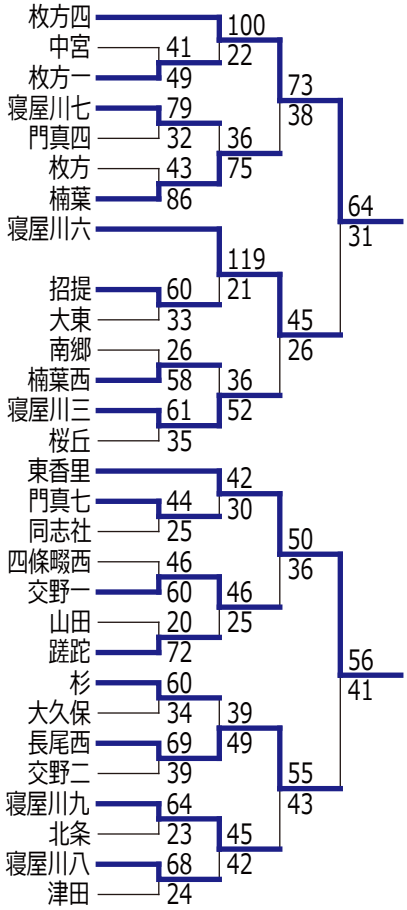

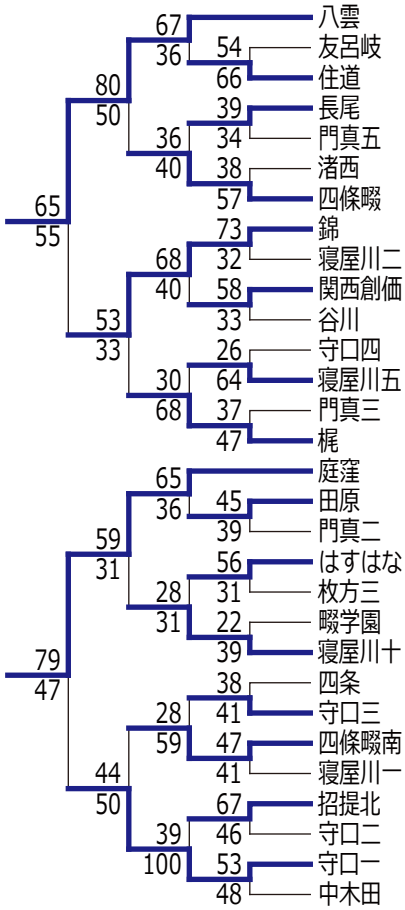

	枚方四	東香里	八雲	庭窪	順位
枚方四		70 ○ 47	52 ○ 35	95 ○ 48	1
東香里	47 ● 70		48 ○ 39	42 ● 68	3
八雲	35 ● 52	39 ● 48		39 ● 62	4
庭窪	48 ● 95	68 ○ 42	62 ○ 39		2

平成 26 年度 春季大会【北河内・女子】

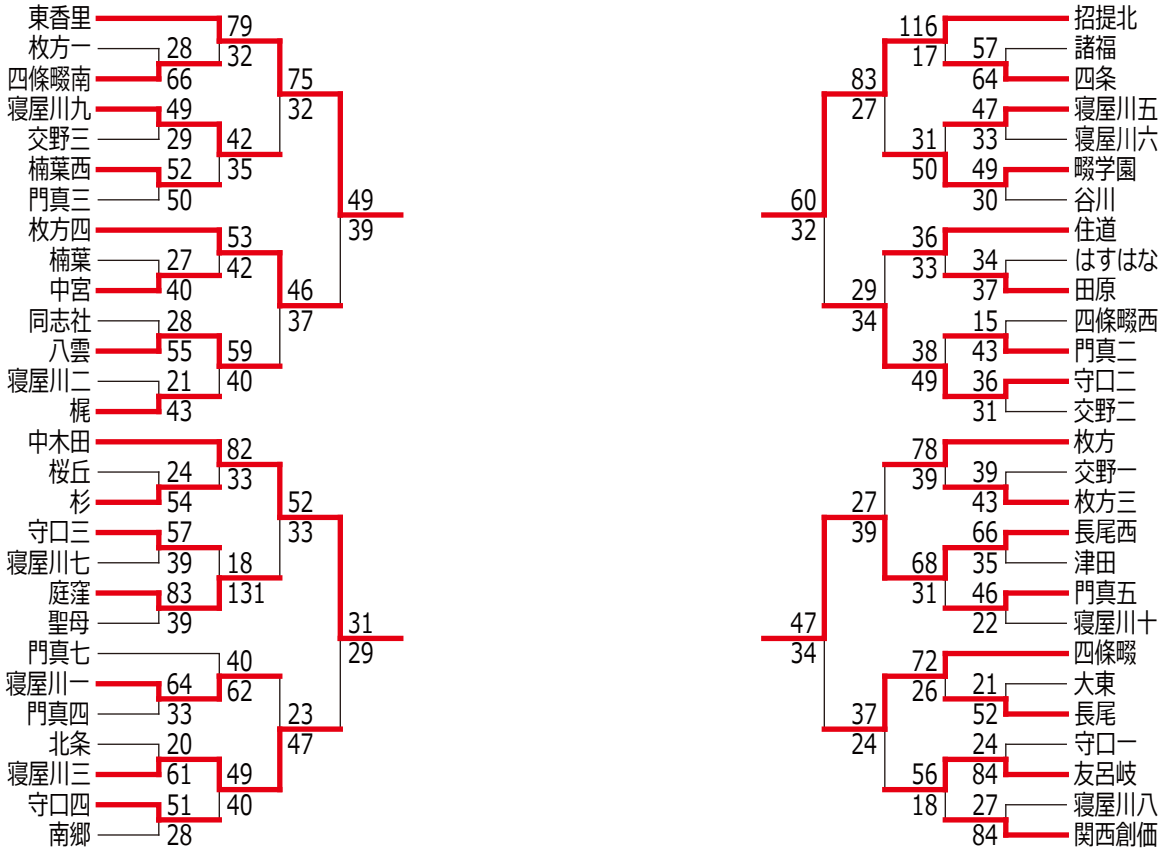

	東香里	中木田	招提北	長尾西	順位
東香里		51 ○ 35	46 ○ 32	71 ○ 37	1
中木田	35 ● 51		42 ○ 38	47 ○ 46	2
招提北	32 ● 46	38 ● 42		49 ○ 38	3
長尾西	37 ● 71	46 ● 47	38 ● 49		4

平成 26 年度 春季大会【中河内・男子】

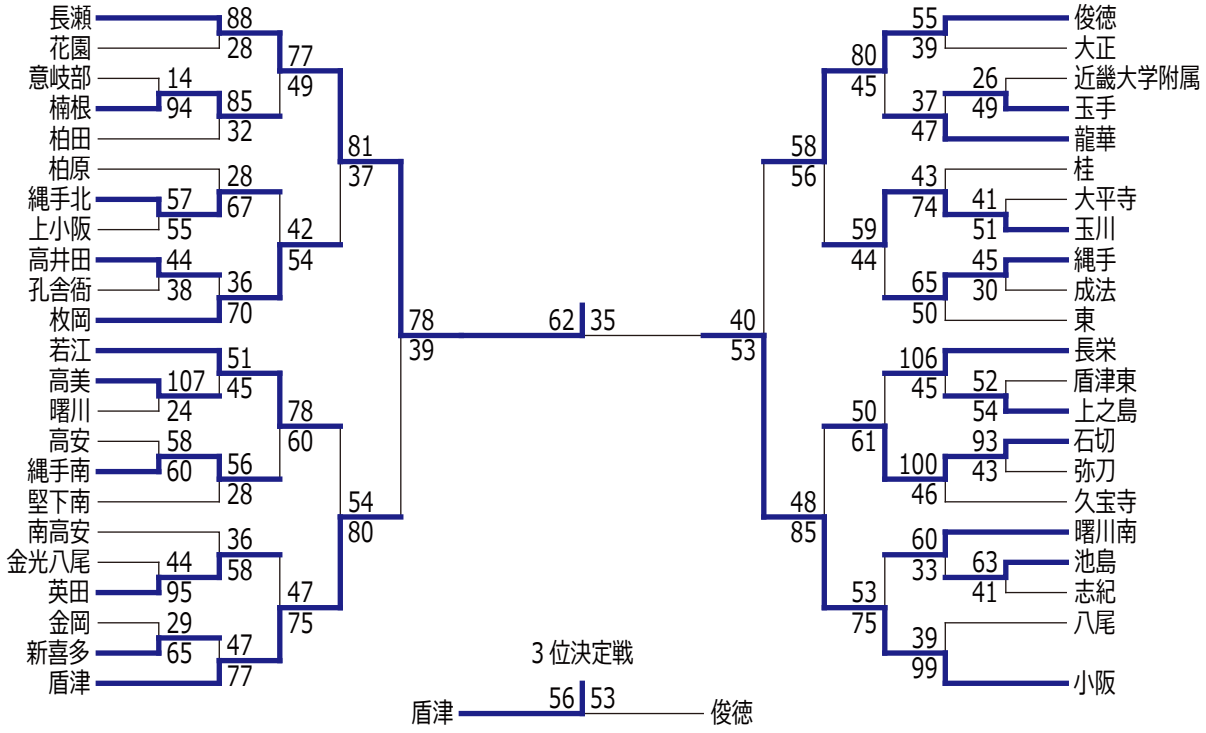

平成 26 年度 春季大会【中河内・女子】

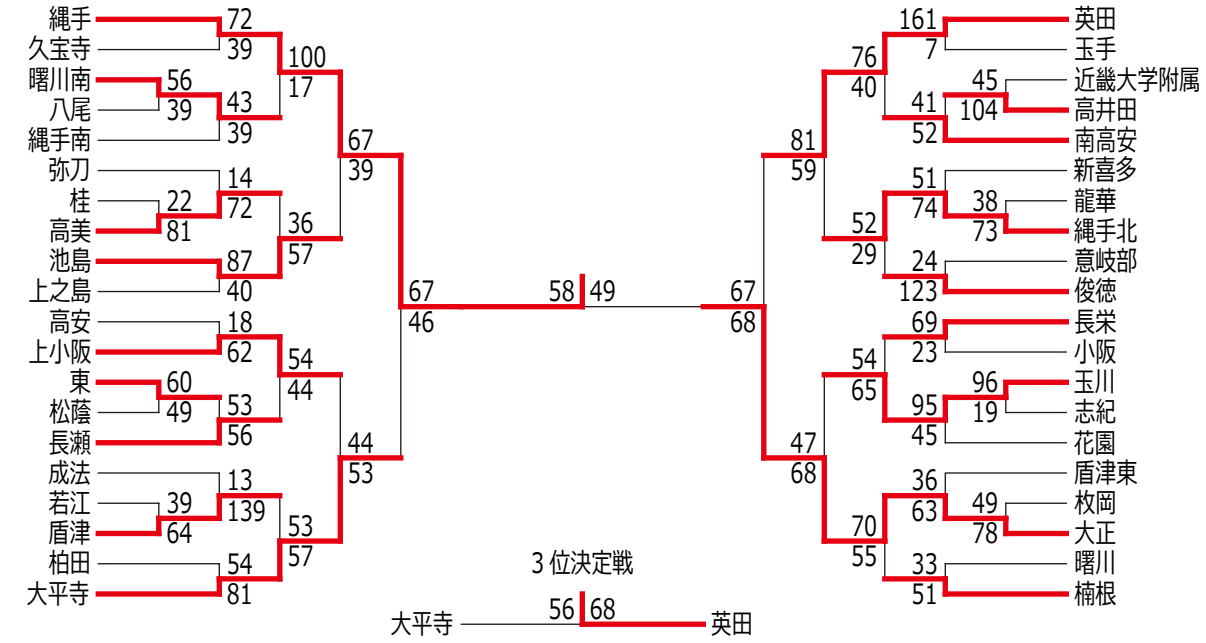

平成 26 年度 春季大会【南河内・男子】

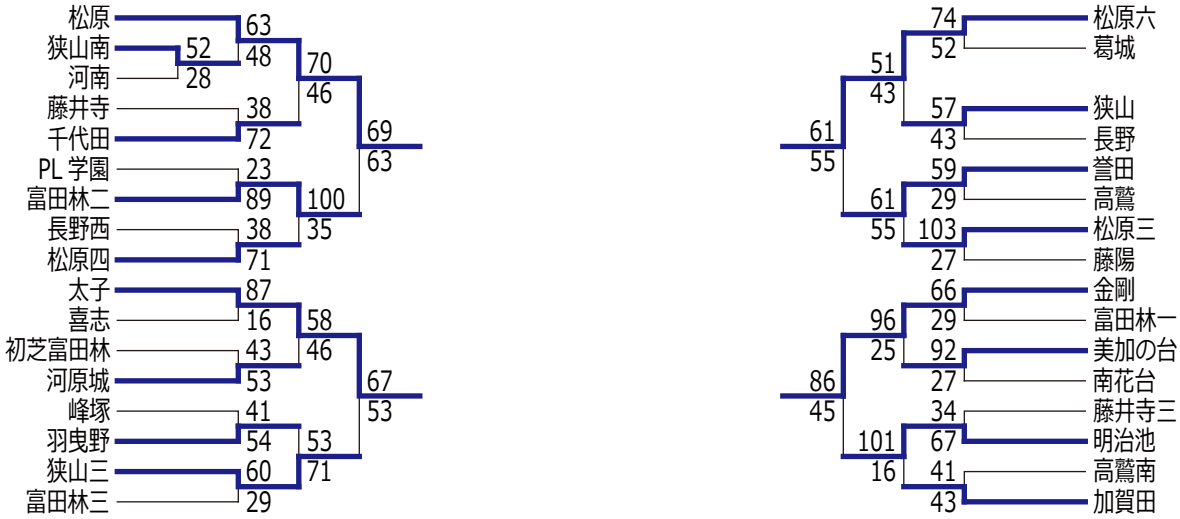

	松原	太子	松原六	金剛	順位
松原	GA: 0.86	63 ○ 56	57 ○ 53	64 ● 92	3
太子	56 ● 63	GA: 0.96	60 ○ 50	54 ○ 52	2
松原六	53 ● 57	50 ● 60		44 ● 47	4
金剛	92 ○ 64	52 ● 54	47 ○ 44	GA: 1.22	1

平成 26 年度 春季大会【南河内・女子】

	明治池	峰塚	狭山三	誉田	順位
明治池		85 ○ 18	40 ○ 34	46 ● 50	2
峰塚	18 ● 85		41 ● 59	37 ● 51	4
狭山三	34 ● 40	59 ○ 41		47 ● 64	3
誉田	50 ○ 46	51 ○ 37	64 ○ 47		1

平成 26 年度 春季大会【泉北・男子】

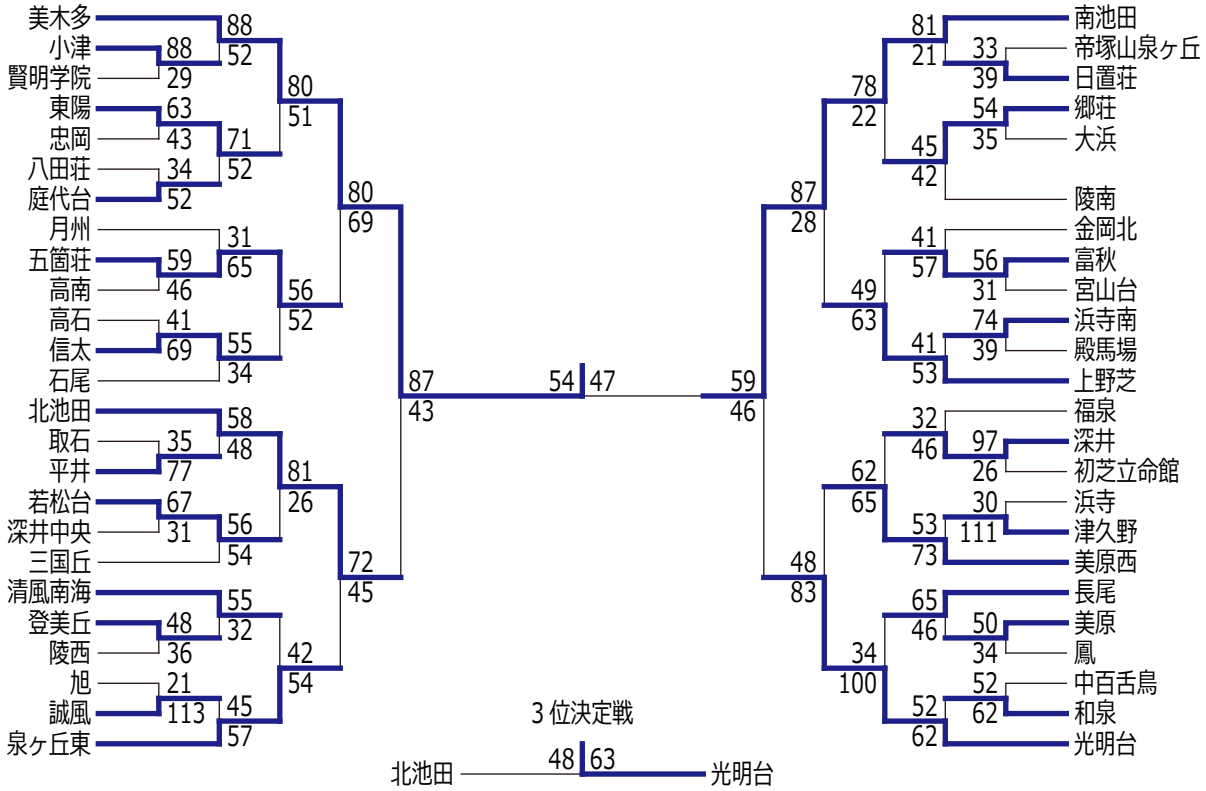

平成 26 年度 春季大会【泉北・女子】

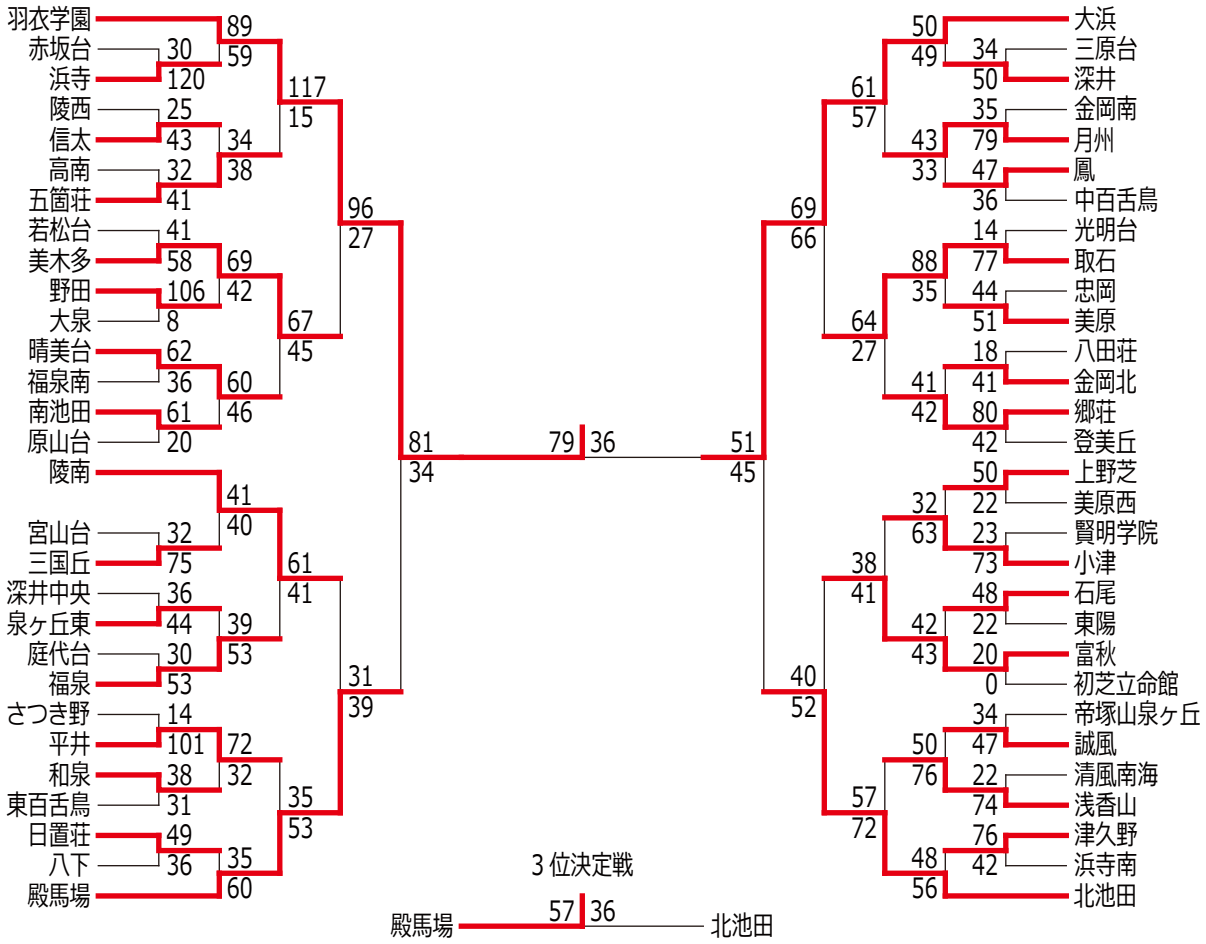

平成 26 年度 春季大会【泉南・男子】

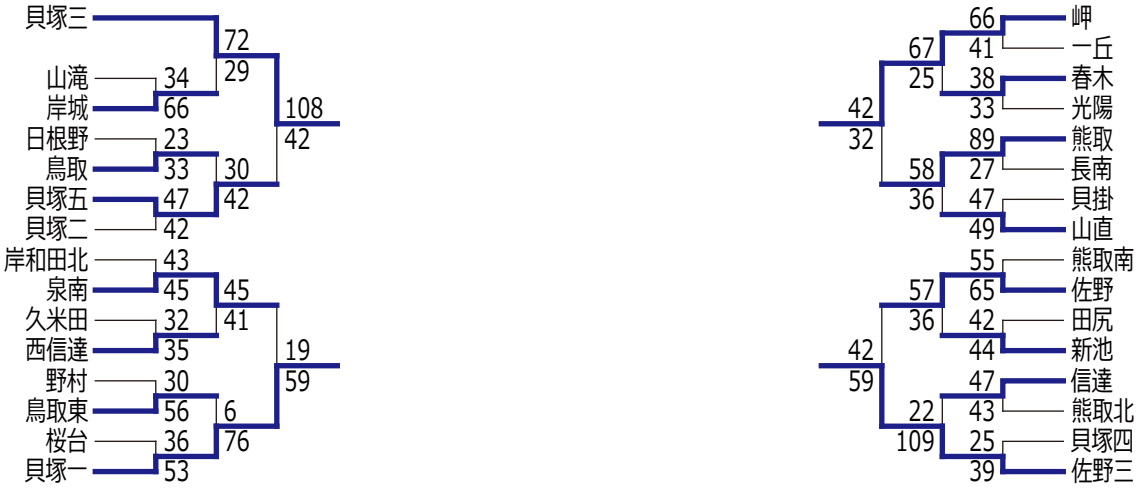

	貝塚三	貝塚一	岬	佐野三	順位
貝塚三		43 ● 44	72 ○ 55	27 ● 31	3
貝塚一	44 ○ 43		70 ○ 46	57 ○ 42	1
岬	55 ● 72	46 ● 70		31 ● 46	4
佐野三	31 ○ 27	42 ● 57	46 ○ 31		2

平成 26 年度 春季大会【泉南・女子】

	貝塚一	貝掛	貝塚二	貝塚三	順位
貝塚一		60 ○ 42	38 ○ 28	44 ○ 29	1
貝掛	42 ● 60		26 ● 41	52 ○ 46	3
貝塚二	28 ● 38	41 ○ 26		45 ○ 28	2
貝塚三	29 ● 44	46 ● 52	28 ● 45		4

平成 26 年度 春季大会【大阪市・男子】

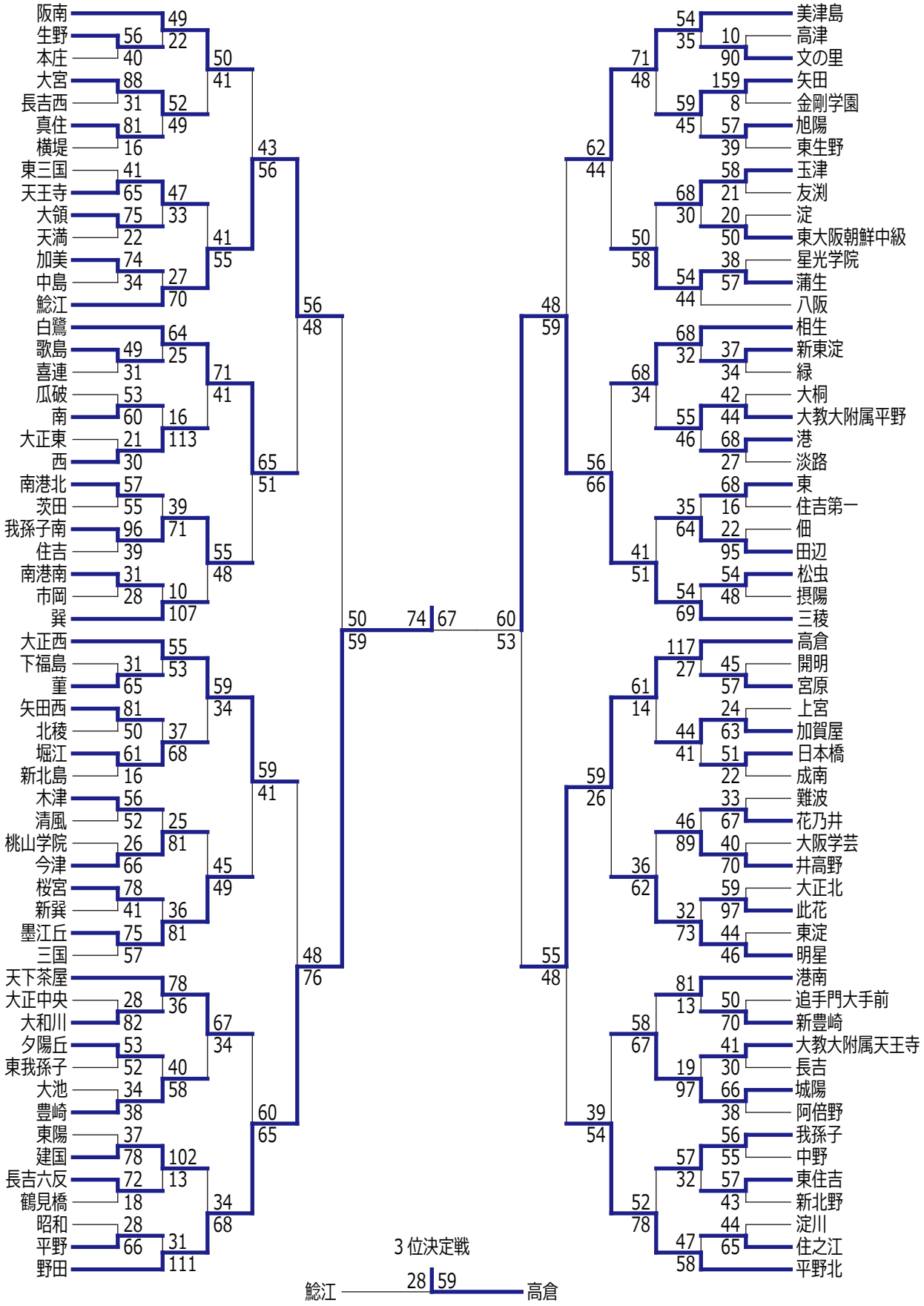
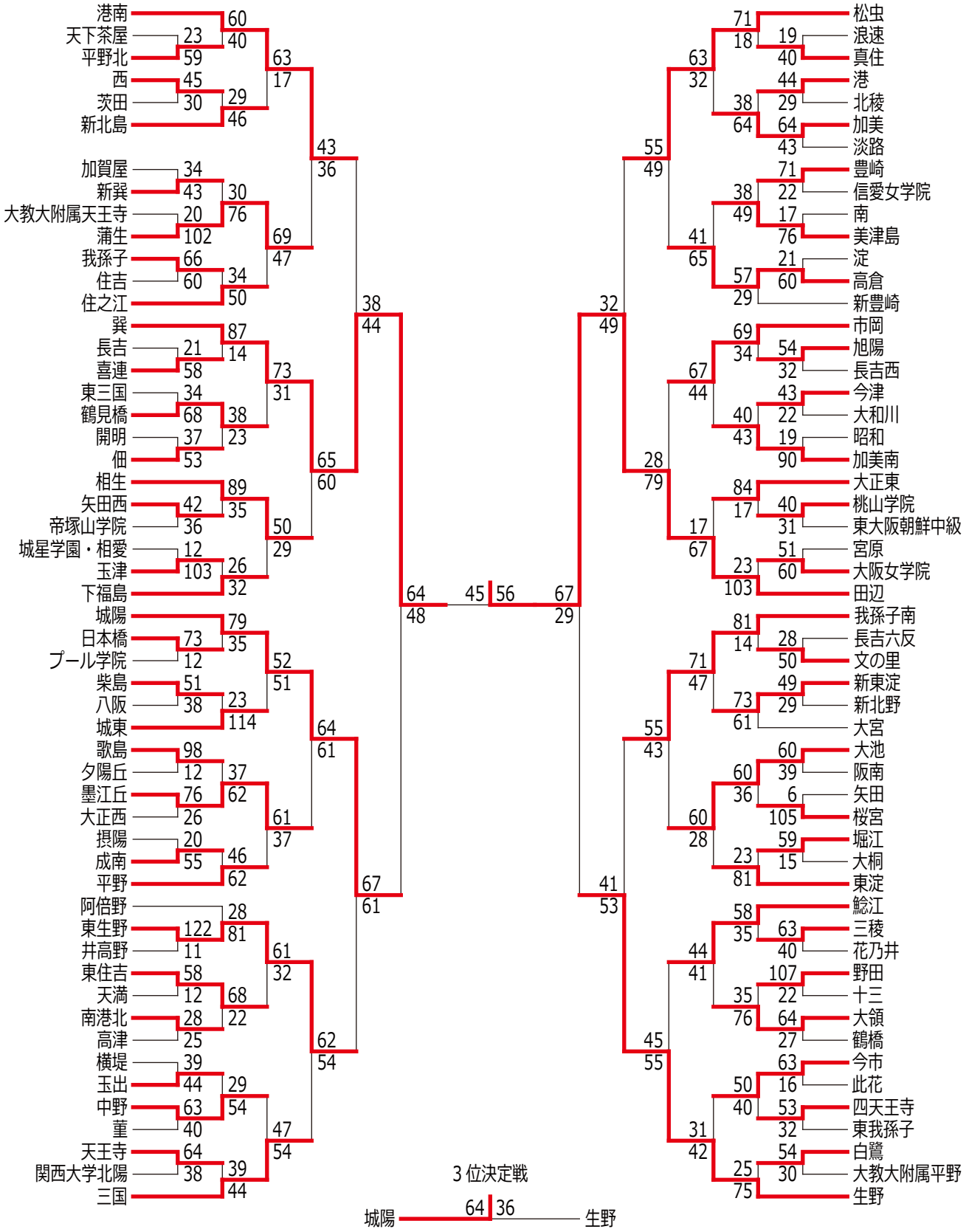
平成 26 年度 春季大会【大阪市・女子】