平成 26 年度 大阪中学校秋季総合体育大会 バスケットボール中央大会【男子】

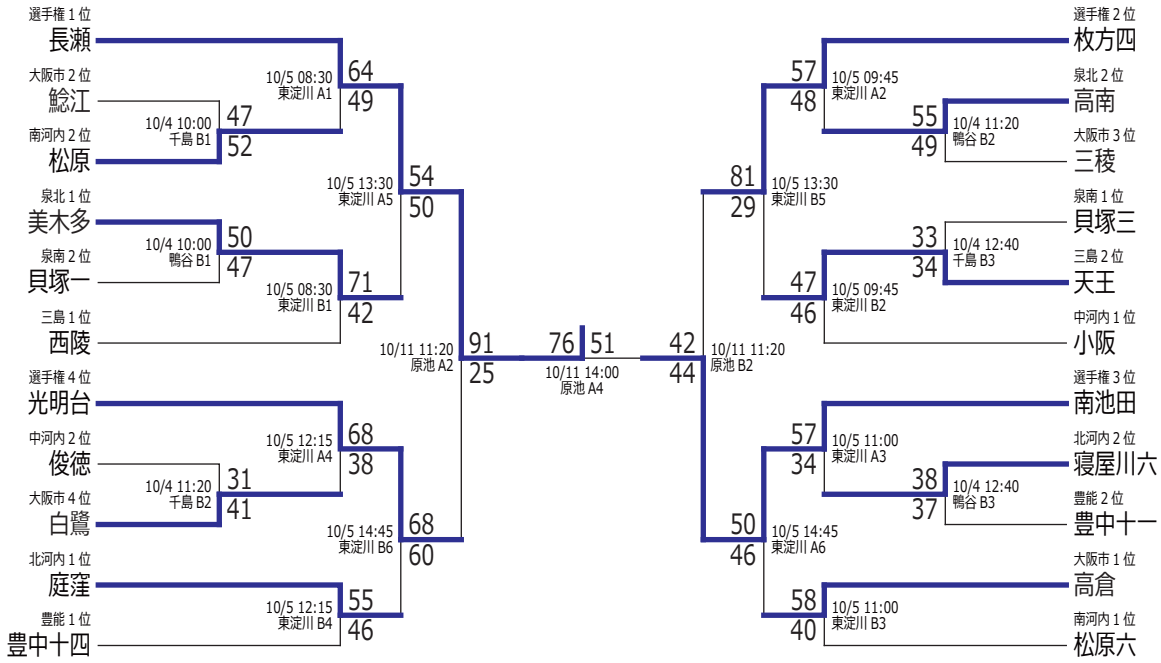

平成 26 年度 大阪中学校秋季総合体育大会 バスケットボール中央大会【女子】

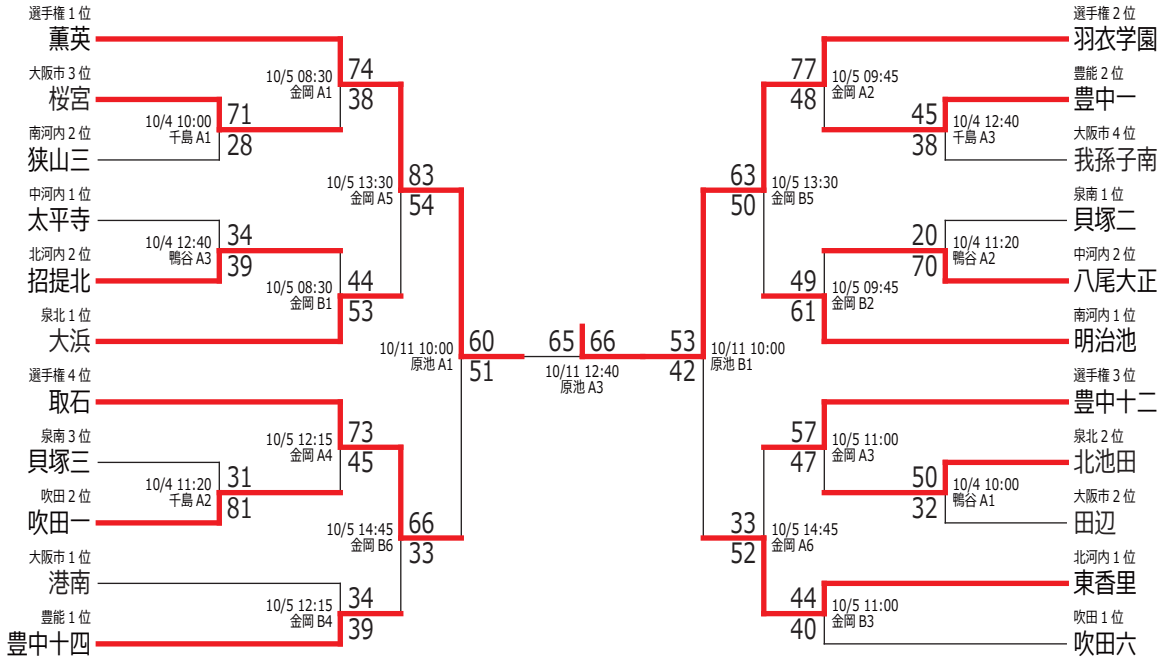

1回戦　　10/4（土）

千島体育館

Aコート

		1Q	2Q	3Q	4Q	OT	TOTAL
①	桜宮	20	18	21	12		71
	狭山三	4	8	6	10		28
		1Q	2Q	3Q	4Q	OT	TOTAL
②	貝塚三	4	6	10	11		31
	吹田一	13	26	24	18		81
		1Q	2Q	3Q	4Q	OT	TOTAL
③	豊中一	10	13	6	16		45
	我孫子南	7	10	14	7		38

Bコート

		1Q	2Q	3Q	4Q	OT	TOTAL
①	鯰江	15	12	4	16		47
	松原	10	15	15	12		52
		1Q	2Q	3Q	4Q	OT	TOTAL
②	俊徳	4	13	8	6		31
	白鷺	11	18	6	6		41
		1Q	2Q	3Q	4Q	OT	TOTAL
③	貝塚三	4	4	12	13		33
	天王	9	14	4	7		34

鴨谷体育館

Aコート

		1Q	2Q	3Q	4Q	OT	TOTAL
①	北池田	11	14	13	12		50
	田辺	4	9	6	13		32
		1Q	2Q	3Q	4Q	OT	TOTAL
②	貝塚二	2	5	7	6		20
	八尾大正	14	21	13	22		70
		1Q	2Q	3Q	4Q	OT	TOTAL
③	太平寺	5	5	8	16		34
	招提北	7	10	14	8		39

Bコート

		1Q	2Q	3Q	4Q	OT	TOTAL
①	美木多	22	11	6	11		50
	貝塚一	7	16	11	13		47
		1Q	2Q	3Q	4Q	OT	TOTAL
②	高南	14	15	15	11		55
	三稜	8	12	8	21		49
		1Q	2Q	3Q	4Q	OT	TOTAL
③	寝屋川六	7	4	12	15		38
	豊中十一	3	10	12	12		37

2･3回戦　　10/5（日）

東淀川体育館

Aコート

		1Q	2Q	3Q	4Q	OT	TOTAL
①	長瀬	13	21	14	16		64
	松原	14	7	16	12		49
		1Q	2Q	3Q	4Q	OT	TOTAL
②	枚方四	14	5	19	19		57
	高南	7	14	10	17		48
		1Q	2Q	3Q	4Q	OT	TOTAL
③	南池田	14	14	17	12		57
	寝屋川六	7	4	2	21		34
		1Q	2Q	3Q	4Q	OT	TOTAL
④	光明台	11	20	24	13		68
	白鷺	8	8	4	18		38
		1Q	2Q	3Q	4Q	OT	TOTAL
⑤	長瀬	11	13	15	15		54
	美木多	16	11	16	7		50
		1Q	2Q	3Q	4Q	OT	TOTAL
⑥	南池田	18	10	10	12		50
	高倉	12	15	6	13		46

Bコート

		1Q	2Q	3Q	4Q	OT	TOTAL
①	美木多	21	22	17	11		71
	西陵	6	15	10	11		42
		1Q	2Q	3Q	4Q	OT	TOTAL
②	天王	14	13	8	12		47
	小阪	6	10	22	8		46
		1Q	2Q	3Q	4Q	OT	TOTAL
③	高倉	11	10	21	16		58
	松原六	2	8	16	14		40
		1Q	2Q	3Q	4Q	OT	TOTAL
④	庭窪	14	12	15	14		55
	豊中十四	4	18	13	11		46
		1Q	2Q	3Q	4Q	OT	TOTAL
⑤	枚方四	16	25	21	19		81
	天王	6	5	8	10		29
		1Q	2Q	3Q	4Q	OT	TOTAL
⑥	光明台	11	23	21	13		68
	庭窪	23	16	13	8		60

金岡体育館

Aコート

		1Q	2Q	3Q	4Q	OT	TOTAL
①	薫英	15	15	22	22		74
	桜宮	13	7	6	12		38
		1Q	2Q	3Q	4Q	OT	TOTAL
②	羽衣学園	32	18	10	17		77
	豊中一	14	14	13	7		48
		1Q	2Q	3Q	4Q	OT	TOTAL
③	豊中十二	11	16	16	14		57
	北池田	17	12	6	12		47
		1Q	2Q	3Q	4Q	OT	TOTAL
④	取石	22	16	19	16		73
	吹田一	10	6	14	15		45
		1Q	2Q	3Q	4Q	OT	TOTAL
⑤	薫英	33	16	16	18		83
	大浜	7	22	13	12		54
		1Q	2Q	3Q	4Q	OT	TOTAL
⑥	豊中十二	8	8	7	10		33
	東香里	12	9	11	20		52

Bコート

		1Q	2Q	3Q	4Q	OT	TOTAL
①	招提北	13	10	7	14		44
	大浜	5	21	15	12		53
		1Q	2Q	3Q	4Q	OT	TOTAL
②	八尾大正	22	7	9	11		49
	明治池	15	10	20	16		61
		1Q	2Q	3Q	4Q	OT	TOTAL
③	東香里	7	6	12	19		44
	吹田六	7	8	11	14		40
		1Q	2Q	3Q	4Q	OT	TOTAL
④	港南	10	7	8	9		34
	豊中十四	6	13	12	8		39
		1Q	2Q	3Q	4Q	OT	TOTAL
⑤	羽衣学園	16	16	14	17		63
	明治池	11	15	13	11		50
		1Q	2Q	3Q	4Q	OT	TOTAL
⑥	取石	22	18	12	14		66
	豊中十四	5	7	7	14		33

準決･決勝戦　　10/11（土）

原池体育館

Aコート

		1Q	2Q	3Q	4Q	OT	TOTAL
①	薫英	16	13	15	16		60
	取石	16	6	20	9		51
		1Q	2Q	3Q	4Q	OT	TOTAL
②	長瀬	18	26	23	24		91
	光明台	7	4	8	6		25
		1Q	2Q	3Q	4Q	OT	TOTAL
③	薫英	17	17	19	12		65
	羽衣学園	11	12	21	22		66
		1Q	2Q	3Q	4Q	OT	TOTAL
④	長瀬	21	21	12	22		76
	南池田	10	6	21	14		51

Bコート

		1Q	2Q	3Q	4Q	OT	TOTAL
①	羽衣学園	11	17	17	8		53
	東香里	7	5	19	11		42
		1Q	2Q	3Q	4Q	OT	TOTAL
②	枚方四	4	8	16	14		42
	南池田	7	15	10	12		44