平成 26 年度 秋季大会【豊能・男子】

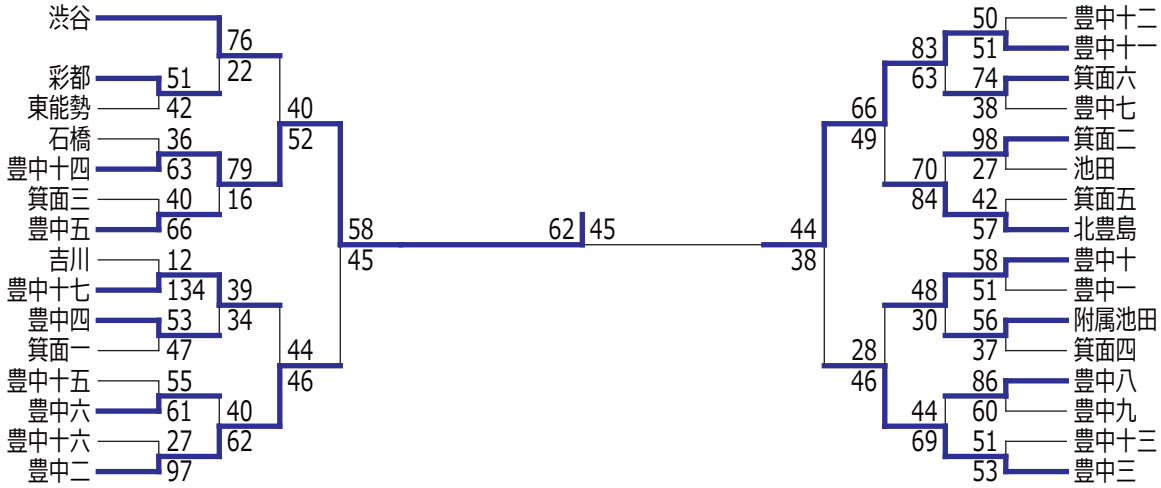

平成 26 年度 秋季大会【豊能・女子】

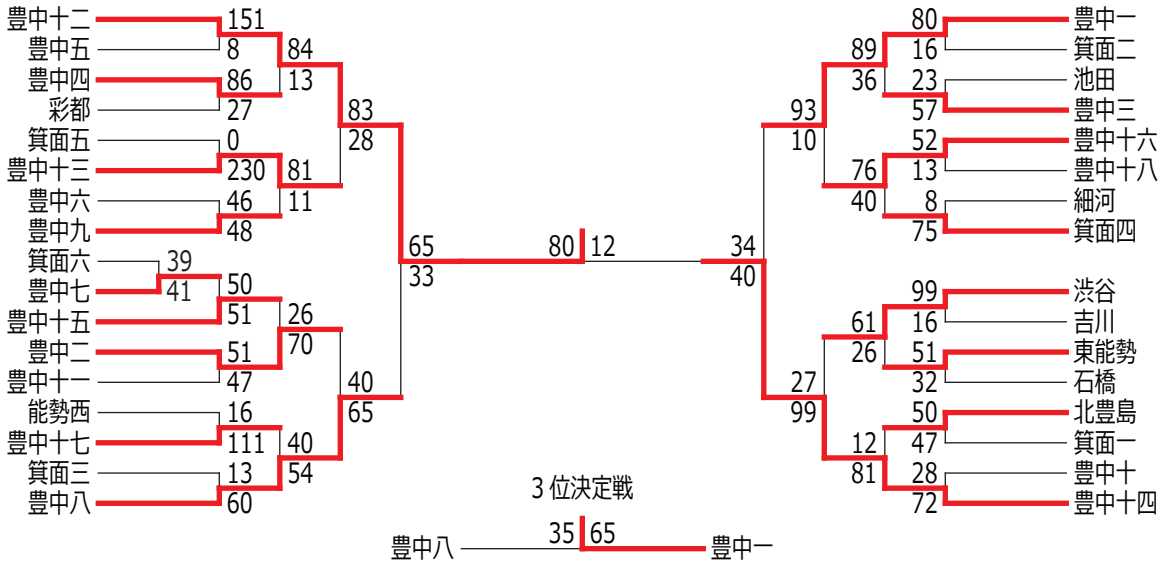

平成 26 年度 秋季大会【三島・男子】

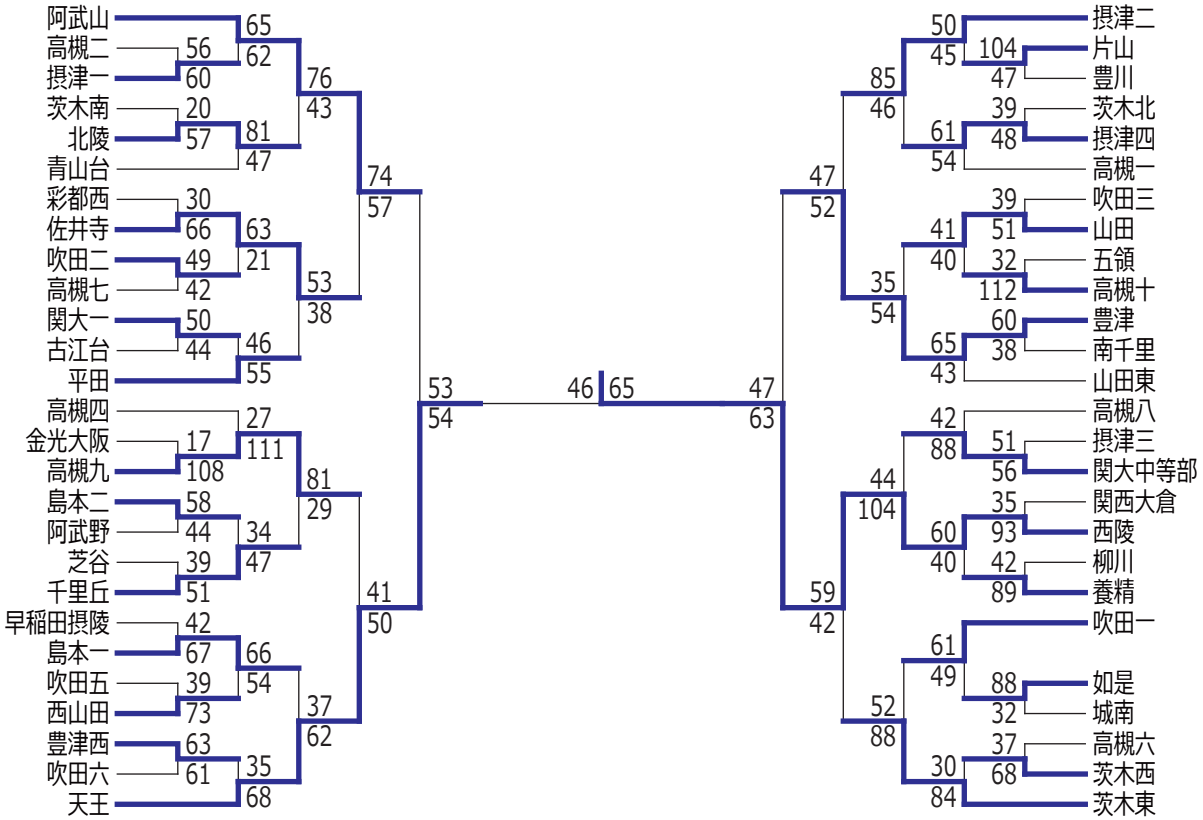

平成 26 年度 秋季大会【三島・女子】

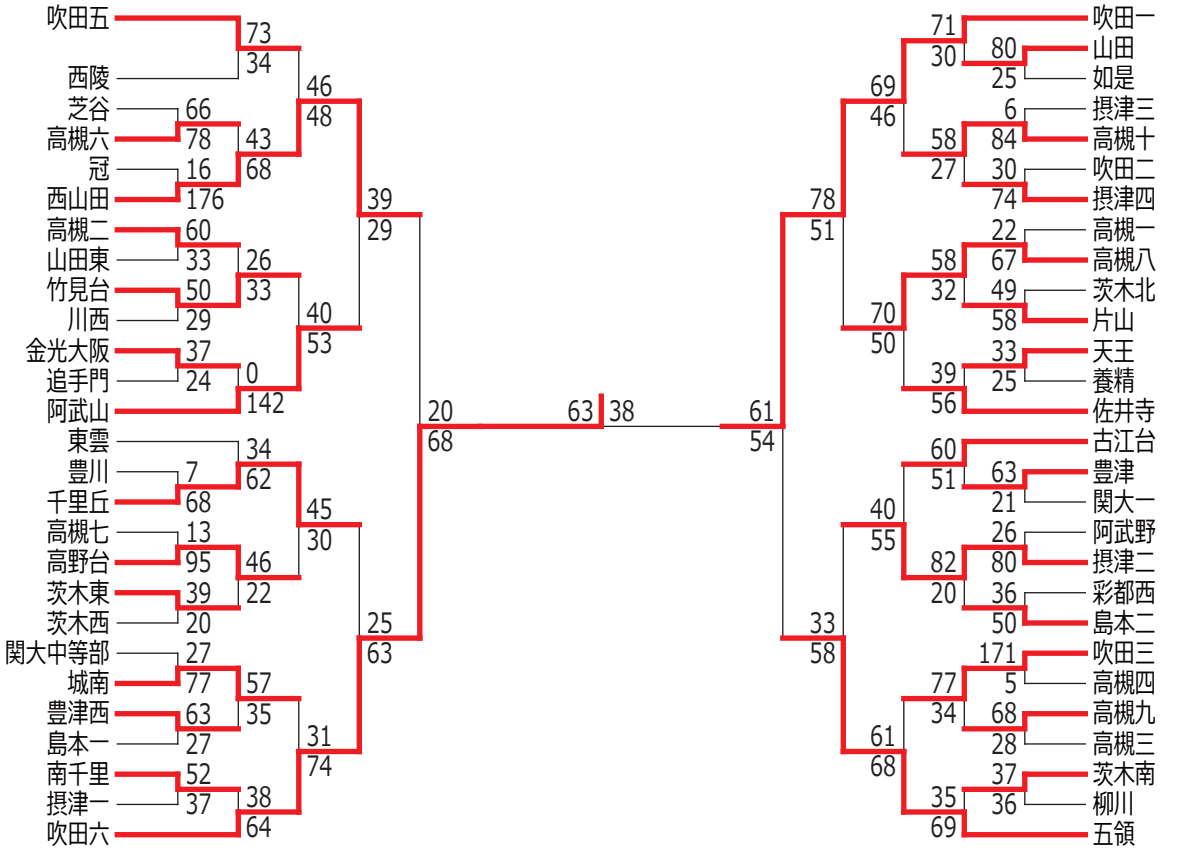

平成 26 年度 秋季大会【北河内・男子】

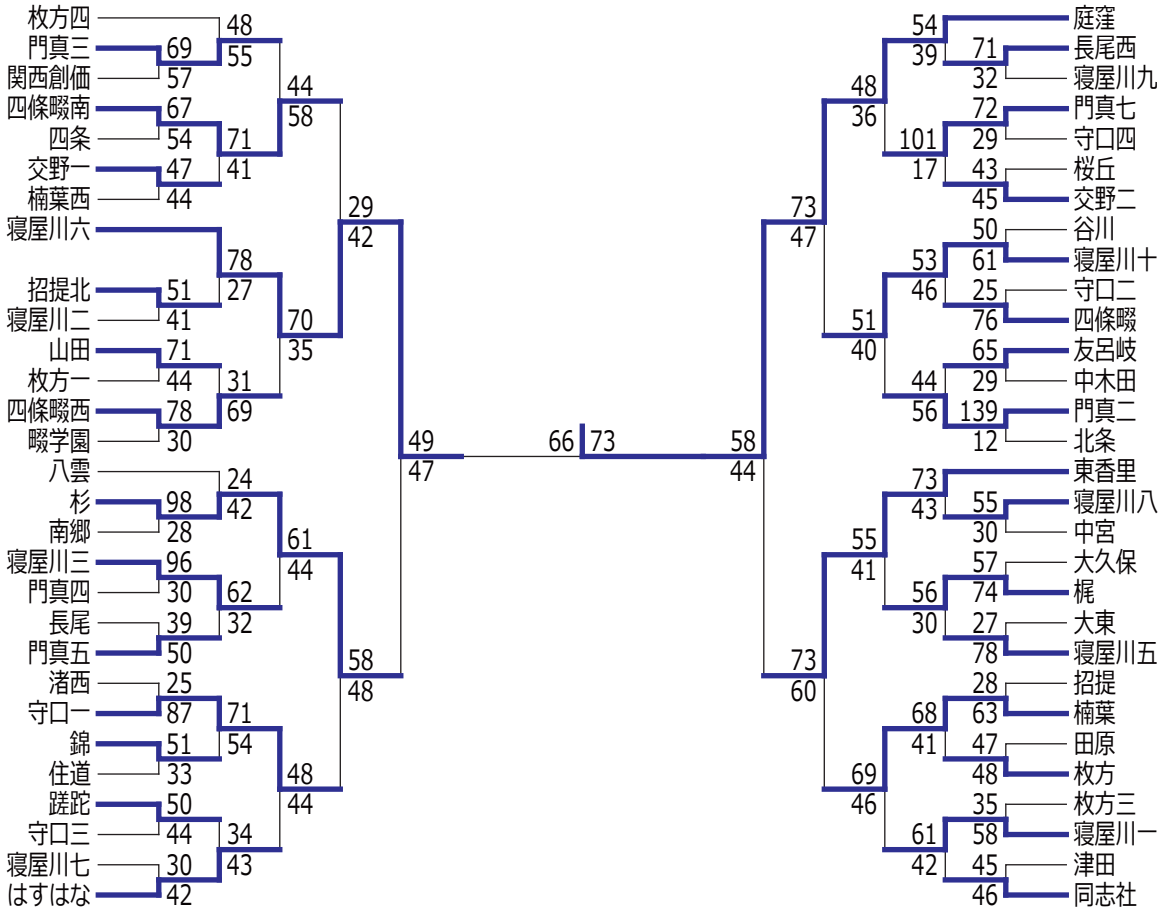

平成 26 年度 秋季大会【北河内・女子】

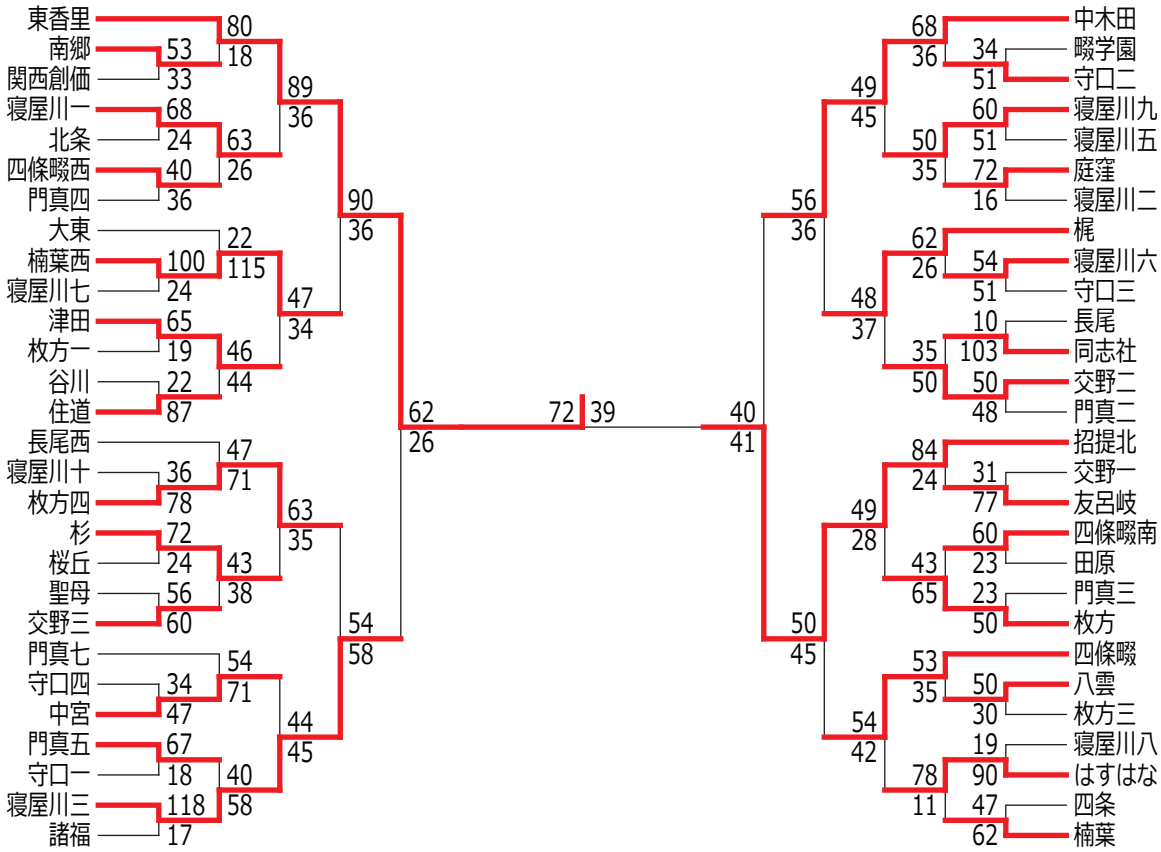

平成 26 年度 秋季大会【中河内・男子】

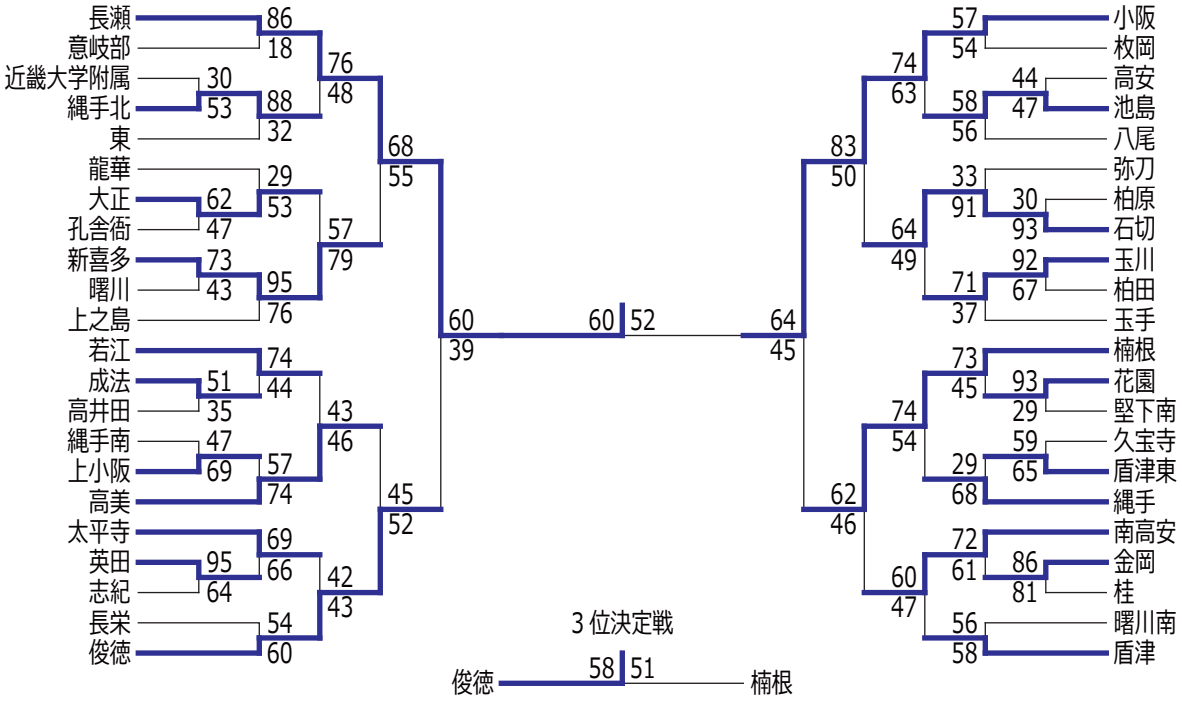

平成 26 年度 秋季大会【中河内・女子】

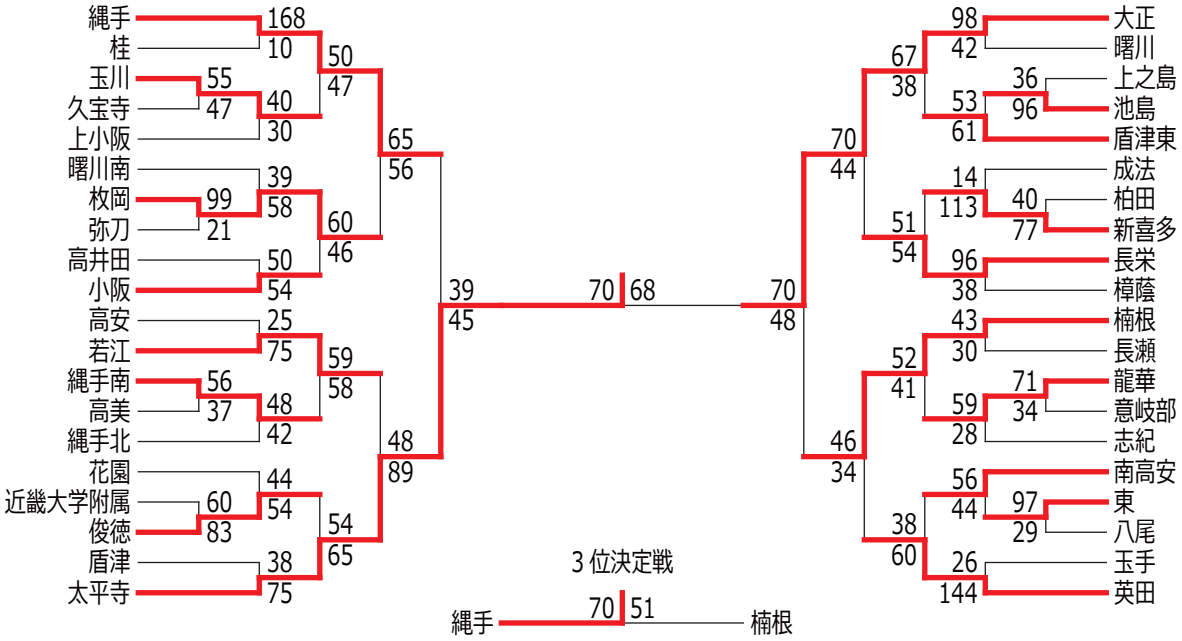

平成 26 年度 秋季大会【南河内・男子】

予選リーグ

A	松原三	金剛	長野	狭山三
松原三	GA: 1.15	71 ● 94	76 ○ 54	71 ● 74
金剛	94 ○ 71		86 ○ 61	83 ○ 53
長野	54 ● 76	61 ● 86	GA: 0.96	67 ○ 50
狭山三	74 ○ 71	53 ● 83	50 ● 67	GA: 0.90

B	羽曳野	明治池	太子	美加の台
羽曳野		81 ○ 74	33 ● 89	58 ○ 37
明治池	74 ● 81		53 ● 61	53 ○ 38
太子	89 ○ 33	61 ○ 53		78 ○ 32
美加の台	37 ● 58	38 ● 53	32 ● 78	

C	松原	松原四	誉田	藤井寺
松原		75 ○ 25	72 ○ 39	92 ○ 31
松原四	25 ● 75		32 ● 102	44 ● 59
誉田	39 ● 72	102 ○ 32		100 ○ 34
藤井寺	31 ● 92	59 ○ 44	34 ● 100	

D	松原六	千代田	狭山南	PL 学園
松原六		55 ○ 38	74 ○ 54	94 ○ 45
千代田	38 ● 55		33 ● 66	54 ○ 39
狭山南	54 ● 74	66 ○ 33		69 ○ 29
PL 学園	45 ● 94	39 ● 54	29 ● 69	

E	高鷲	富田林二	藤陽	河原城
高鷲		32 ● 69	75 ○ 38	55 ○ 54
富田林二	69 ○ 32		88 ○ 22	102 ○ 18
藤陽	38 ● 75	22 ● 88		40 ● 64
河原城	54 ● 55	18 ● 102	64 ○ 40	

F	富田林一	藤井寺三	狭山	葛城
富田林一		70 ○ 31	54 ○ 41	59 ○ 45
藤井寺三	31 ● 70		44 ● 71	47 ● 80
狭山	41 ● 54	71 ○ 44		56 ● 78
葛城	45 ● 59	80 ○ 47	78 ○ 56	

G	高鷲南	富田林三	河南	長野西
高鷲南		52 ● 71	48 ● 82	64 ○ 59
富田林三	71 ○ 52		43 ● 75	60 ○ 52
河南	82 ○ 48	75 ○ 43		90 ○ 29
長野西	59 ● 64	52 ● 60	29 ● 90	

H	喜志	上宮太子	加賀田	峰塚	南花台
喜志		84 ○ 23	41 ● 58	33 ● 77	62 ○ 53
上宮太子	23 ● 84		19 ● 80	10 ● 135	35 ● 93
加賀田	58 ○ 41	80 ○ 19		18 ● 58	83 ○ 25
峰塚	77 ○ 33	135 ○ 10	58 ○ 18		101 ○ 22
南花台	53 ● 62	93 ○ 35	25 ● 83	22 ● 101	

決勝トーナメント

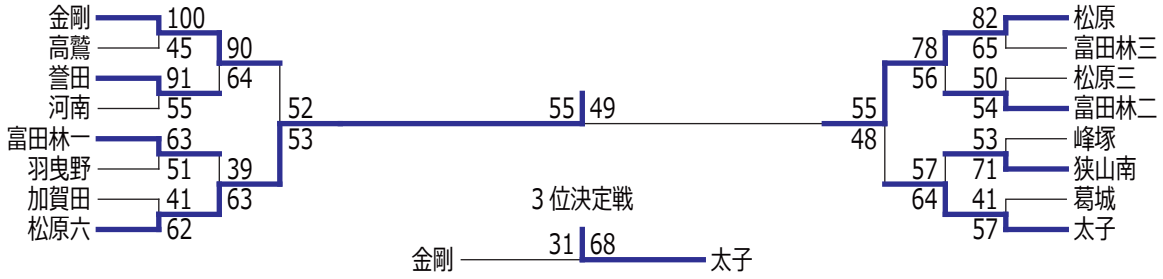

平成 26 年度 秋季大会【南河内・女子】

予選リーグ

A	松原三	狭山南	誉田
松原三		65 ○ 41	29 ● 80
狭山南	41 ● 65		14 ● 75
誉田	80 ○ 29	75 ○ 14	

B	明治池	松原六	高鷲	河原城
明治池		51 ○ 27	42 ● 46	88 ○ 30
松原六	27 ● 51		61 ● 68	60 ○ 32
高鷲	46 ○ 42	68 ○ 61		63 ○ 35
河原城	30 ● 88	32 ● 60	35 ● 63	

C	狭山三	加賀田	喜志	松原五
狭山三		69 ○ 15	62 ○ 15	93 ○ 11
加賀田	15 ● 69		26 ● 50	53 ○ 14
喜志	15 ● 62	50 ○ 26		82 ○ 17
松原五	11 ● 93	14 ● 53	17 ● 82	

D	金剛	峰塚	太子	河南
金剛	GA: 1.53	34 ● 37	53 ○ 20	39 ● 40
峰塚	37 ○ 34		65 ○ 25	46 ○ 44
太子	20 ● 53	25 ● 65	GA: 0.61	28 ○ 26
河南	40 ○ 39	44 ● 46	26 ● 28	GA: 0.99

E	葛城	高鷲南	清教学園	松原
葛城		36 ● 51	47 ○ 44	77 ○ 32
高鷲南	51 ○ 36		63 ○ 27	64 ○ 17
清教学園	44 ● 47	27 ● 63		60 ○ 32
松原	32 ● 77	17 ● 64	32 ● 60	

F	富田林一	長野西	藤井寺	松原四
富田林一		61 ○ 45	18 ● 60	40 ● 64
長野西	45 ● 61		20 ● 104	16 ● 56
藤井寺	60 ○ 18	104 ○ 20		58 ○ 18
松原四	64 ○ 40	56 ○ 16	18 ● 58	

G	美加の台	長野	千代田	藤井寺三
美加の台		67 ○ 21	85 ○ 39	70 ○ 34
長野	21 ● 67		76 ○ 36	47 ○ 32
千代田	39 ● 85	36 ● 76		34 ● 65
藤井寺三	34 ● 70	32 ● 47	65 ○ 34	

H	道明寺	藤陽	富田林三	富田林二
道明寺		33 ● 73	79 ○ 25	59 ○ 56
藤陽	73 ○ 33		87 ○ 22	92 ○ 19
富田林三	25 ● 79	22 ● 87		30 ● 57
富田林二	56 ● 59	19 ● 92	57 ○ 30	

決勝トーナメント

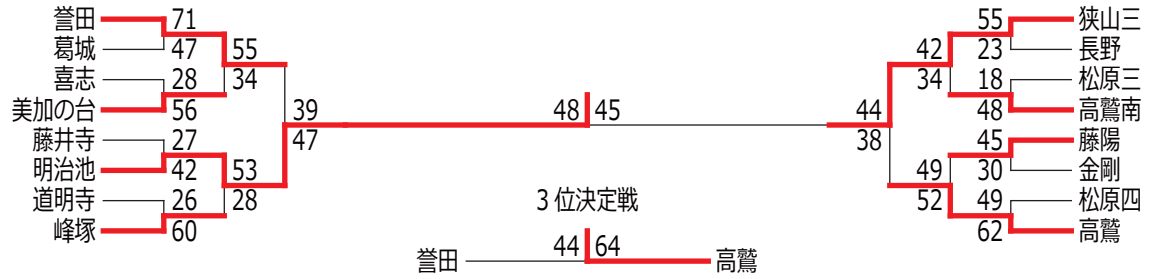

平成 26 年度 秋季大会【泉北・男子】

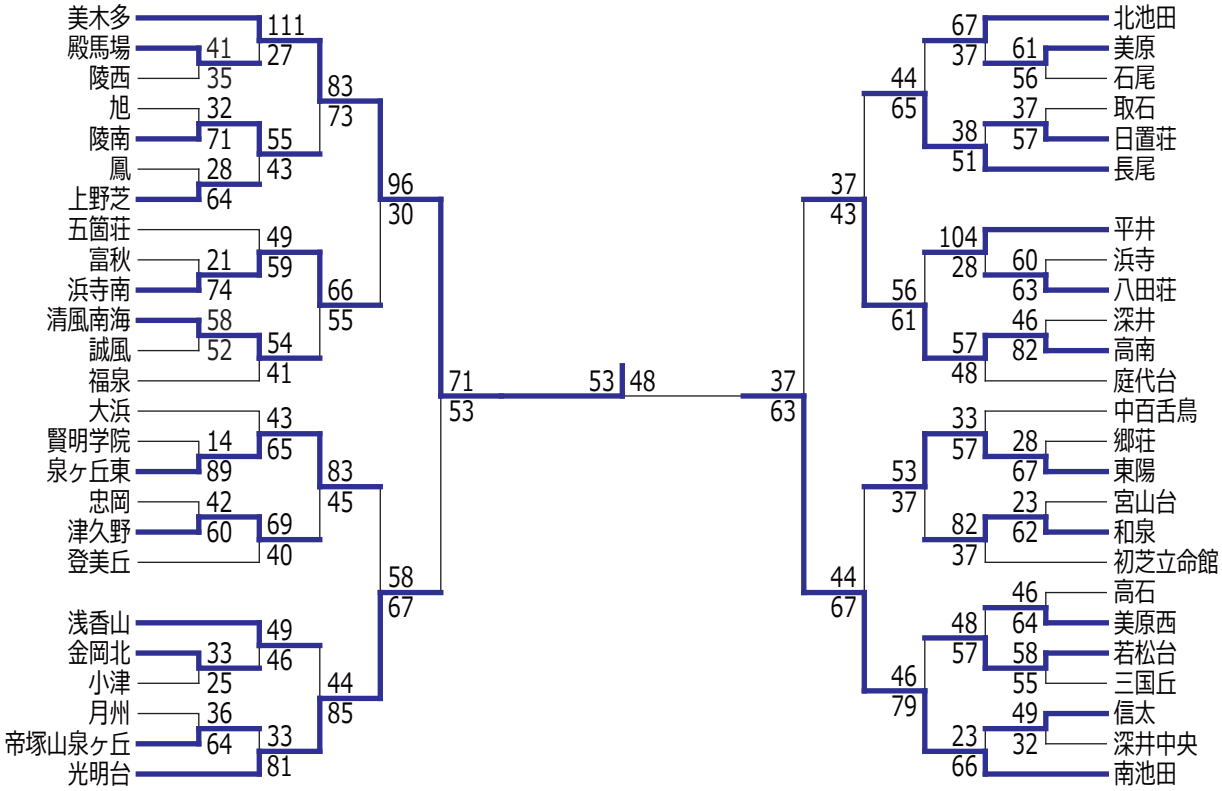

平成 26 年度 秋季大会【泉北・女子】

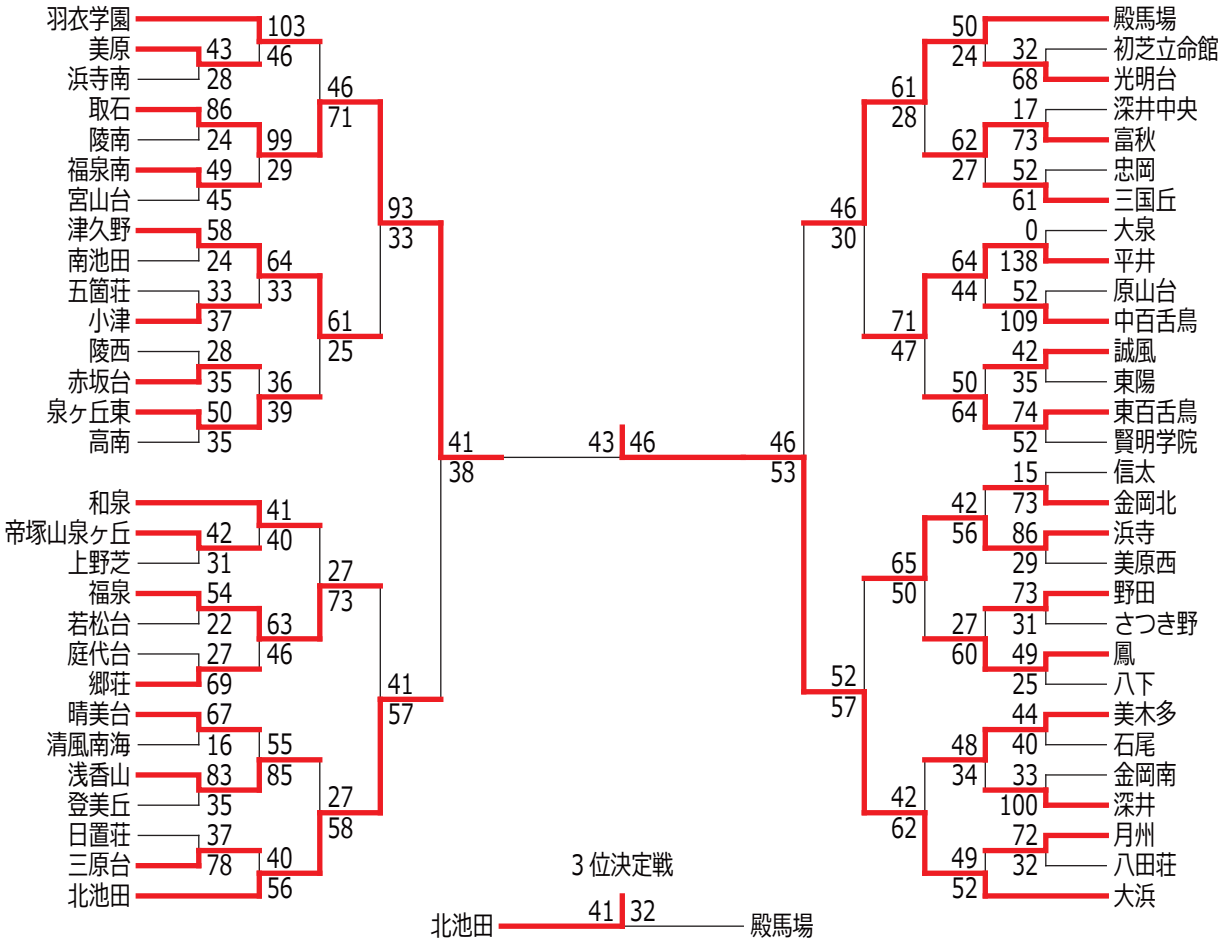

平成 26 年度 秋季大会【泉南・男子】

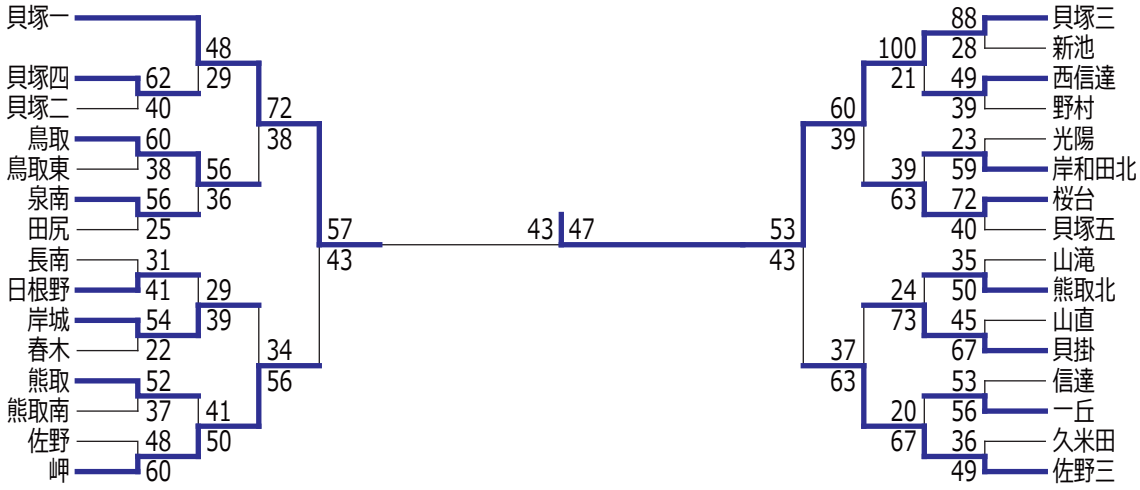

平成 26 年度 秋季大会【泉南・女子】

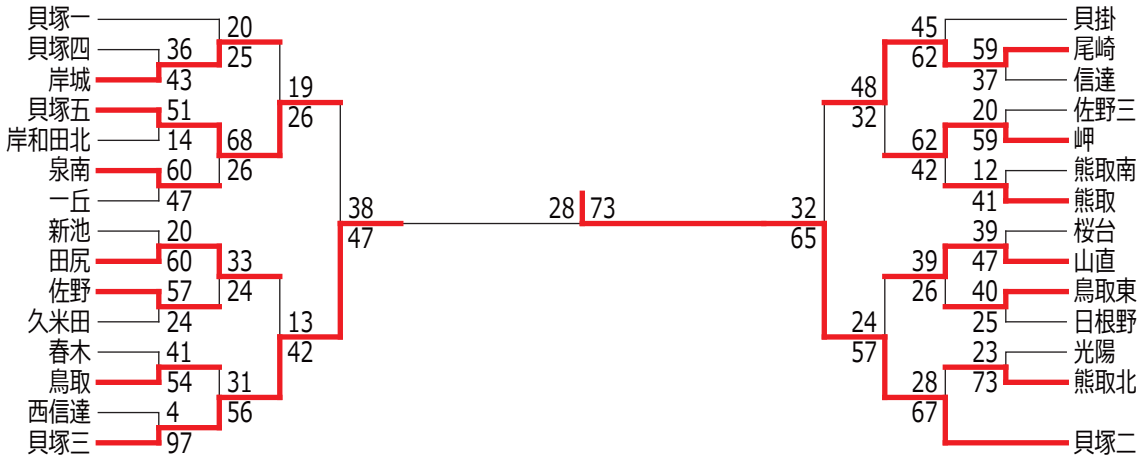

平成 26 年度 秋季大会【大阪市・男子】

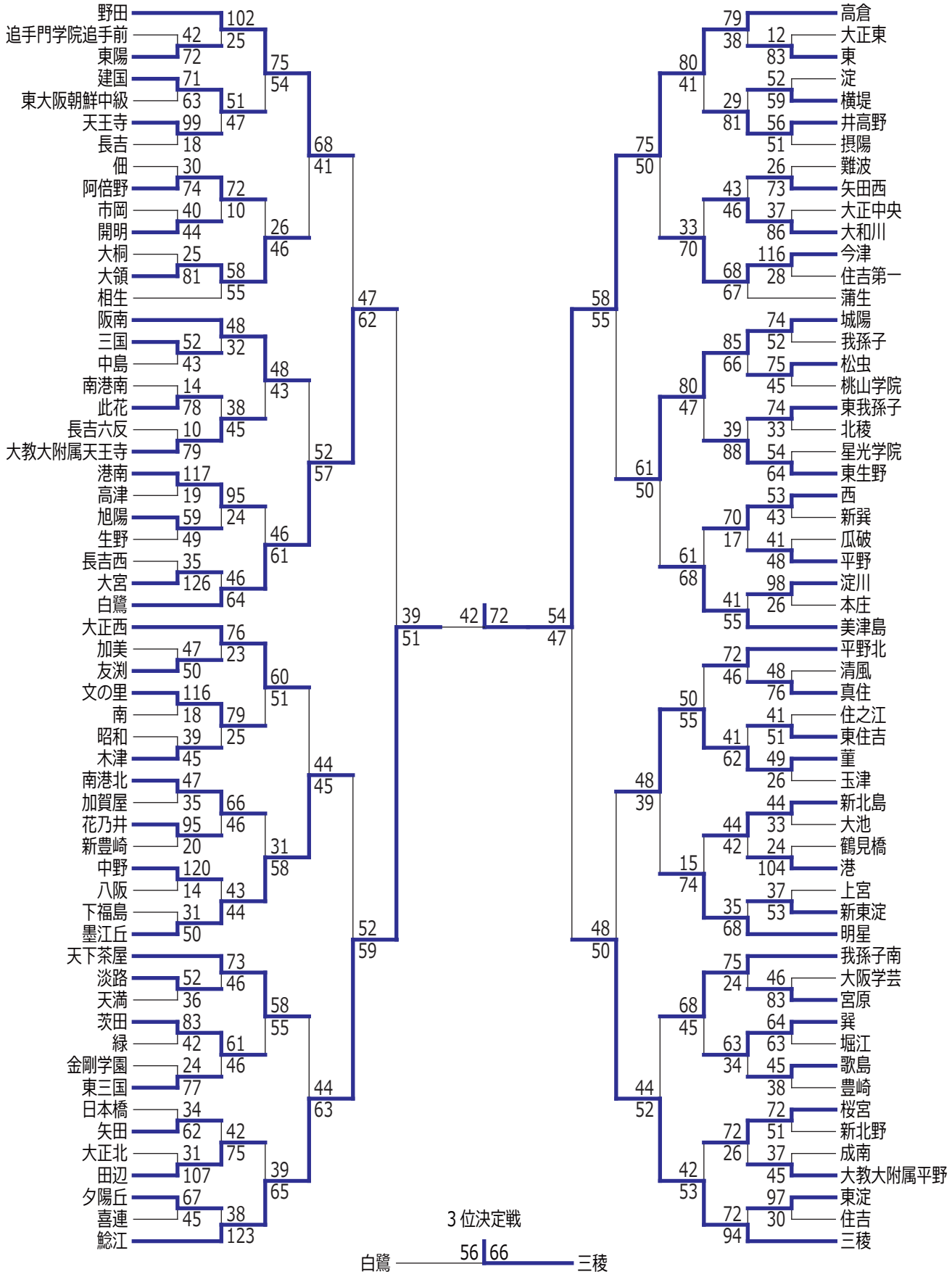
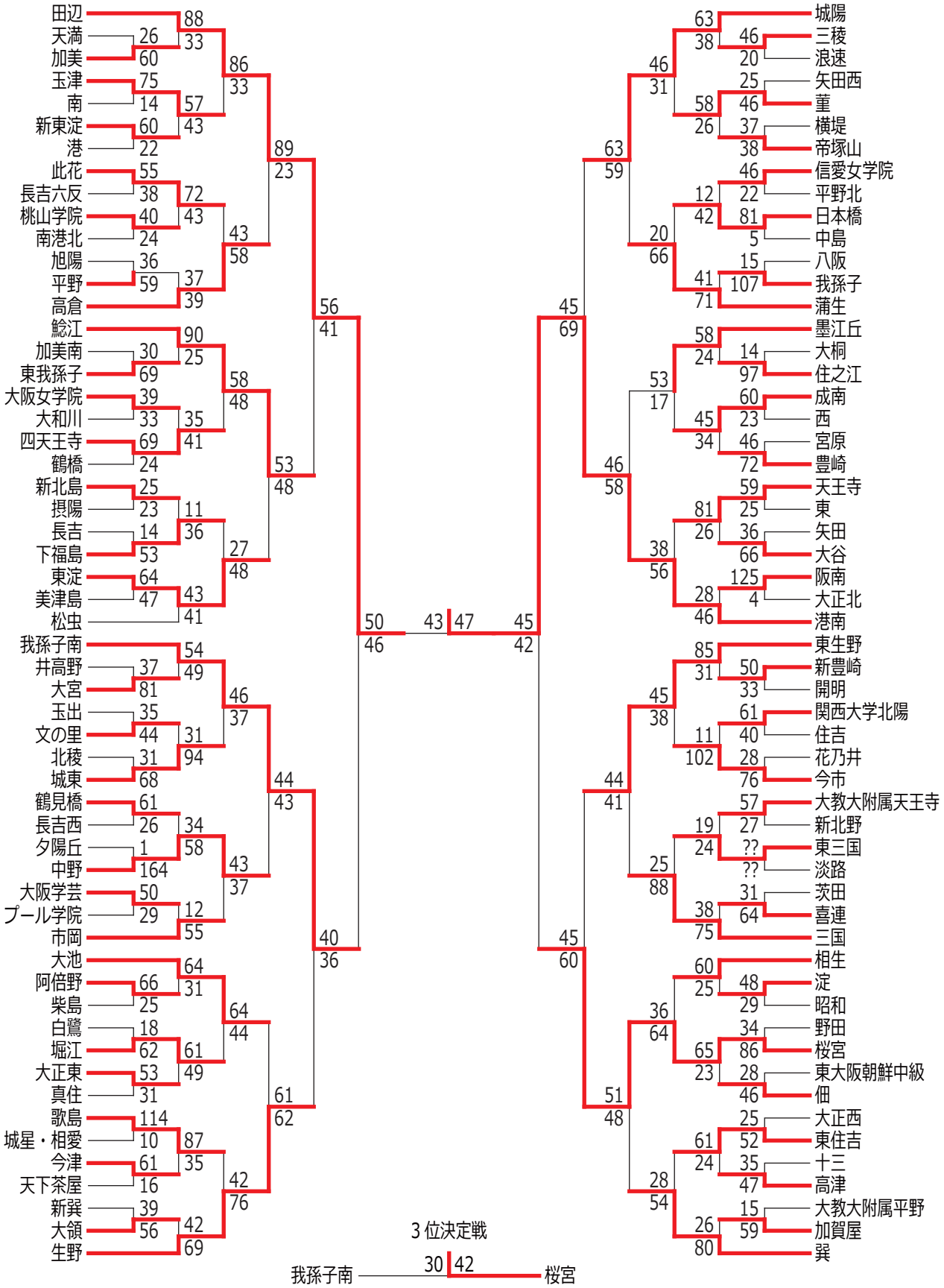
平成 26 年度 秋季大会【大阪市・女子】