第 14 回 大阪招待ジュニアバスケットボール

【女子】

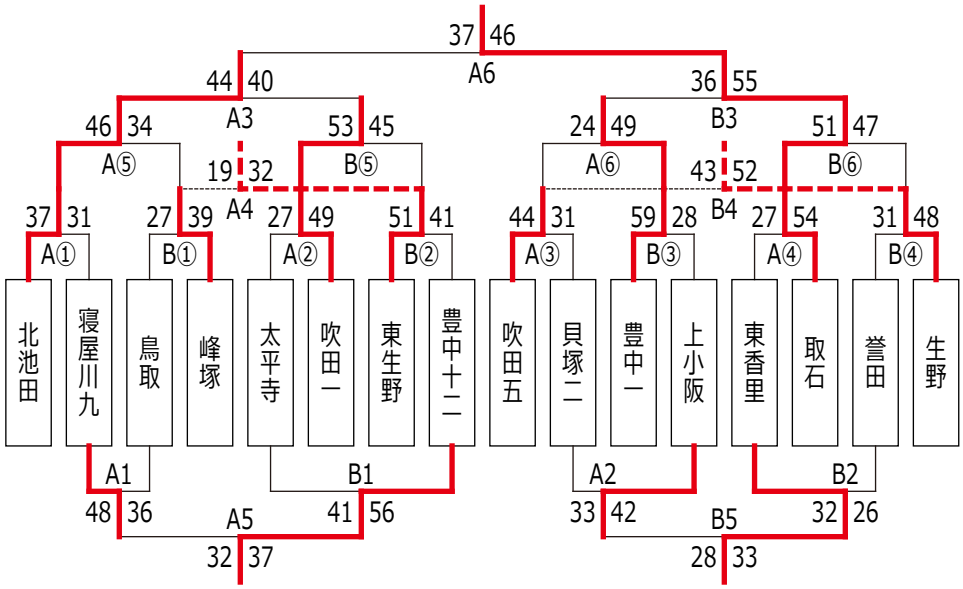
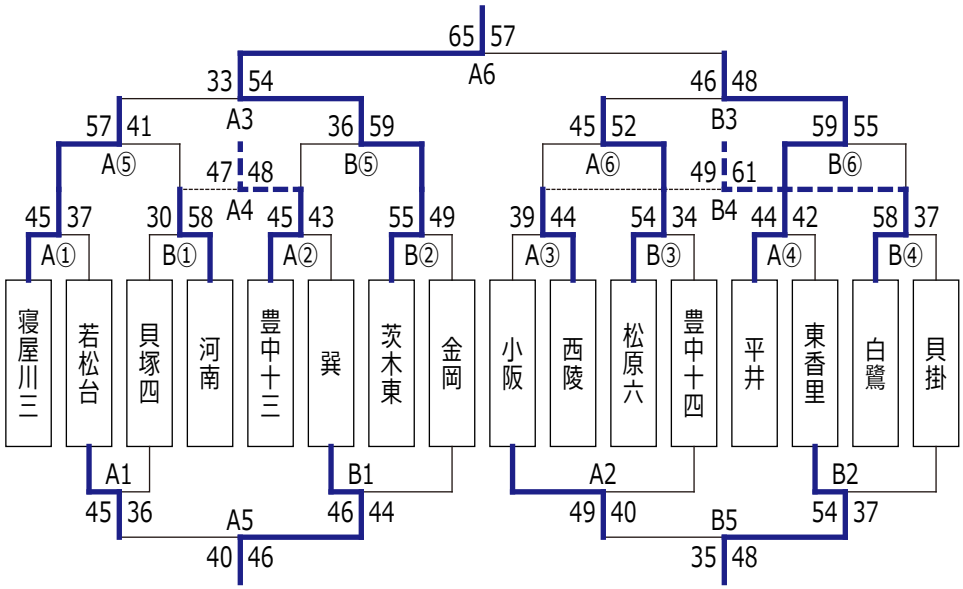
【男子】